NEW B-170 用調整スペーサー

裏蝶番用調整スペーサー

SUS

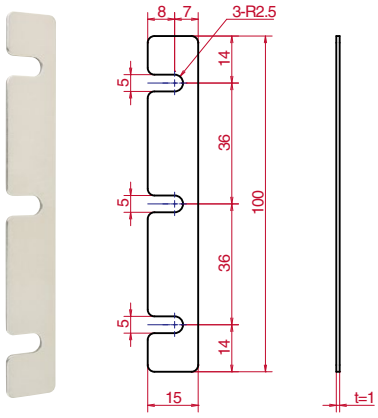

特徴	●扉の垂れ下がり調整や、枠と扉のチリ調整ができます。 ●U字スリットのため取付が簡単です。
材質	ステンレス鋼板（SUS-430）
仕上	2B
取付	蝶番取付ネジを緩め、横から差し込んで下さい。

NEW B-373 用調整スペーサー

裏蝶番用調整スペーサー

SUS

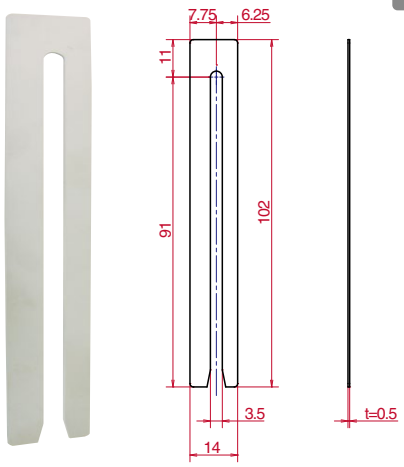

特徴	●扉の垂れ下がり調整や、枠と扉のチリ調整ができます。 ●U字スリットのため取付が簡単です。
材質	ステンレス鋼板（SUS-430）
仕上	2B
取付	蝶番取付ネジを緩め、上部から差し込んで下さい。

B-19D-SUS

ステンレス兼用旗蝶番 M4/M5

SUS 左右兼用

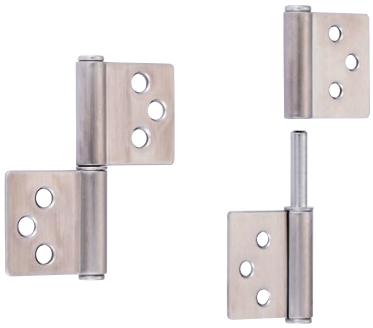

B-19D-SUS M4　　B-19D-SUS M5

【B-19D-SUS M4】

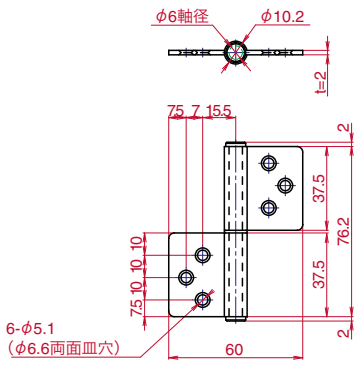

【B-19D-SUS M5】

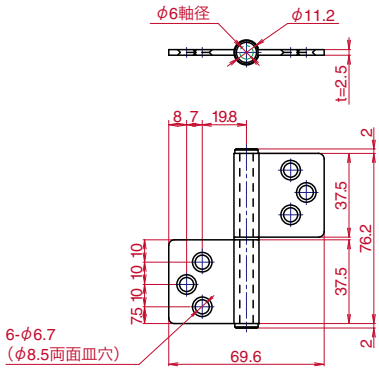

特徴	●ステンレスワッシャーが固定された左右兼用の旗蝶番です。 ●ステンレス製で、耐蝕性、耐熱性に優れています。

適応ドア	品番	B-19D-SUS M4	B-19D-SUS M5
	扉サイズ	W600 × H1800	W700 × H1800
	扉重量	約21kg（2 枚吊）	約24kg（2 枚吊）

材質	ステンレス鋼板（SUS-304）
仕上	ヘアーライン（HL）
補足	黒色など対応可能。別途お問い合わせ下さい。
注意	[注意] 推奨ネジ # M4：M4 皿小ネジ小頭 # M5：M5 皿小ネジ小頭

関連　B-19D-SUS 用裏板

B-19D-SUS M4 用裏板　　B-19D-SUS M5 用裏板

【B-19D-SUS M4 用裏板】

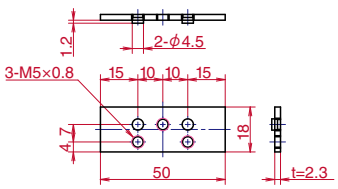

【B-19D-SUS M5 用裏板】

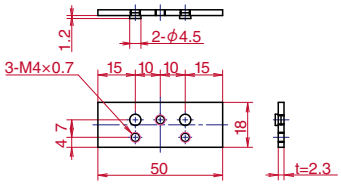

材質	冷間圧延鋼板（SPCC）
仕上	亜鉛メッキ有色クロメート処理（Ep-Fe/Zn CM2）