B-19D-SUS

ステンレス兼用旗蝶番

RoHS SUS 動画 CAD NEW 取説 PAT. PAT.P

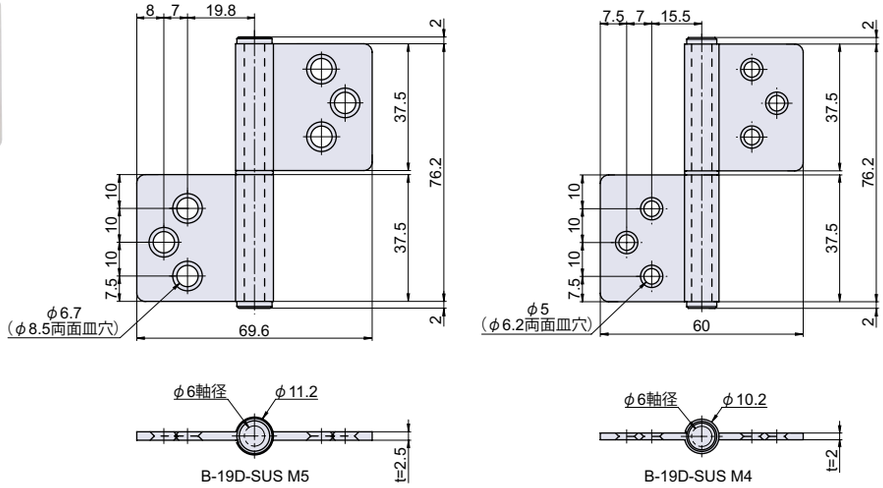

Check!

使用例　点検口扉 , ガスチャンバー , 掲示板 , スチールドア

材　質　ステンレス鋼板(SUS-304)

仕上げ　バレル研磨

取付ネジ　取付ネジは付属していません。別途ご用意下さい。
推奨
#M5：M5 皿小ネジ小頭
#M4：M4 皿小ネジ小頭

※注意※　裏板は別売りです。※下表参照

コードナンバー	品番	自重	箱入数	在庫状況
1030196301	B-19D-SUS M5	97g	24 個	標準在庫
1030196352	B-19D-SUS M4	71g	24 個	標準在庫

取付方法

【蝶番の計算式】
ホームページに蝶番取付位置設定用の計算ツールがあります。

【左右勝手変更方法】
本製品は左右兼用型です。

別売り

B-19DBP

裏板(t=2.3)

RoHS CAD

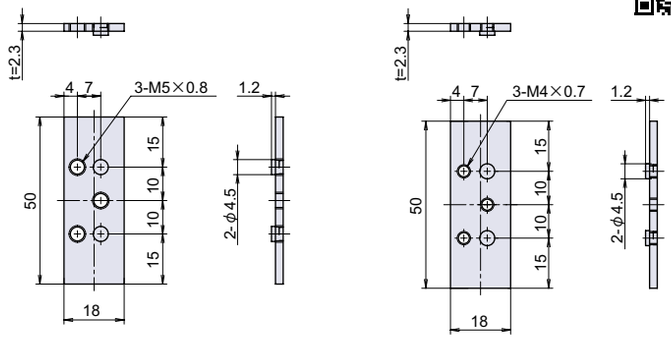

Check!

材　質　冷間圧延鋼板(SPCC)

仕上げ　亜鉛メッキ有色クロメート処理

取付ネジ　取付ネジは付属していません。別途ご用意下さい。

コードナンバー	品番	在庫状況	使い方
1030199101	B-19DBP-M5	準在庫	ダボ出し加工を施してあるので、溶接時の位置出しが簡単な裏板です。
1030199102	B-19DBP-M4	準在庫	ダボ出し加工を施してあるので、溶接時の位置出しが簡単な裏板です。