# B-368

RoHS CAD

## 鉄裏蝶番

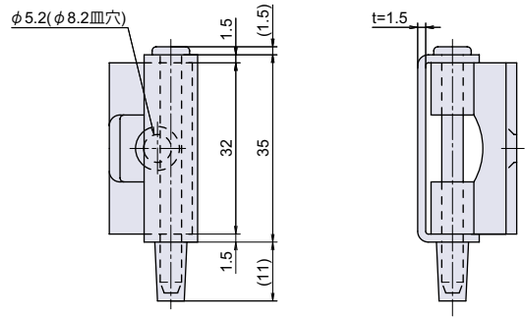


取付参考図

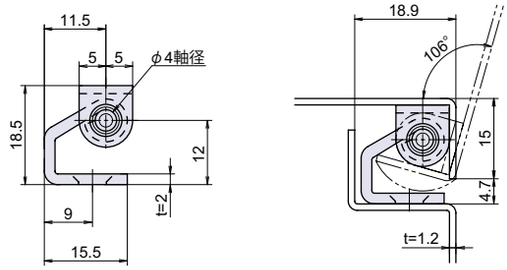


● Check!

・軸抜け止めキャップが付属しています。

扉表面
スッキリ

使用例　配電盤扉、分電盤扉、制御盤扉
材　質　冷間圧延鋼板（SPCC）
仕上げ　亜鉛メッキクロメート処理

※注意※・取付ネジは付属していません。別途ご用意下さい。
・推奨ネジ：M5 皿小ネジ小頭

取付方法

【扉表面スッキリ】扉内側に取り付けるので蝶番が見えません。

| 品番 | 品名 | 自重 | 箱入数 | 在庫状況 | コードナンバー |
|---|---|---|---|---|---|
| B-368 | 鉄裏蝶番 | 184g | 50 個 | 準在庫 | 1033681200 |

# B-370

RoHS CAD

## 鉄裏蝶番

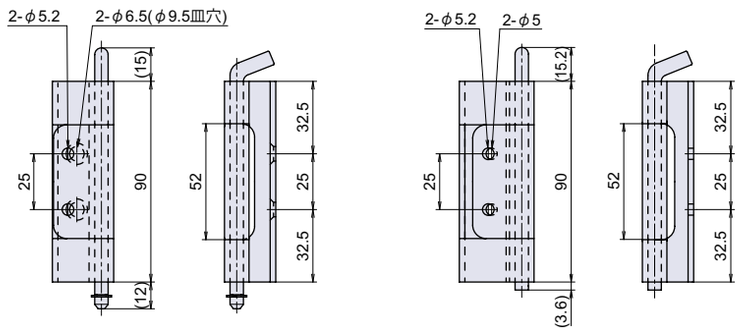


取付参考図

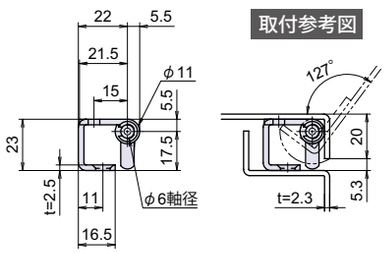


B-370-1

取付参考図

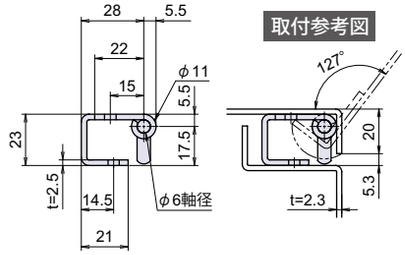


B-370-2

● Check!

扉表面
スッキリ

E形止め輪用溝付
ルーズピン
#1

ルーズピン
#2

使用例　配電盤扉、分電盤扉、制御盤扉
材　質　冷間圧延鋼板（SPCC）
仕上げ　亜鉛メッキクロメート処理
付　属　#1：E形止め輪 1個

※注意※・取付ネジは付属していません。別途ご用意下さい。
・推奨ネジ　#1：M5 皿小ネジ

取付方法

【扉表面スッキリ】扉内側に取り付けるので蝶番が見えません。
【蝶番の計算式】ホームページに蝶番取付位置設定用の計算ツールがあります。

| 品番 | 品名 | 自重 | 在庫状況 | コードナンバー |
|---|---|---|---|---|
| B-370-1 | 鉄裏蝶番 幅 27.5mm | 148g | 準在庫 | 1033701201 |
| B-370-2 | 鉄裏蝶番 幅 33.5mm | 158g | 準在庫 | 1033701202 |