B-261

RoHS CAD

トルクヒンジ

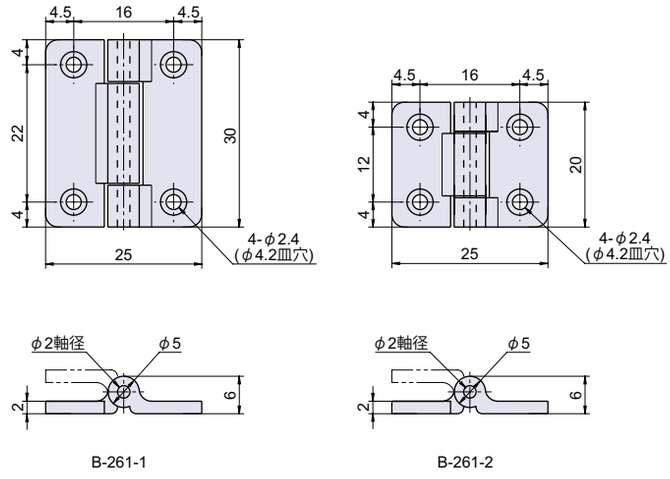

● Check!

・樹脂製のため、金属粉が発生しません。
・お好みの角度で扉や蓋を保持します。

カシメピン

使用例　一般機器
材　質　ポリアセタール（POM）
仕上げ　黒色
補　足　標準品以外のトルク値については別途お問い合わせ下さい。

※注意※・取付ネジは付属していません。別途ご用意下さい。
・推奨ネジ：M2 皿小ネジ

品番	品名	トルク（1 枚）	自重	在庫状況	コードナンバー
B-261-1	トルクヒンジ 30mm	0.15N・m ± 0.05N・m	3g	準在庫	1032611601
B-261-2	トルクヒンジ 20mm	0.08N・m ± 0.02N・m	2g	準在庫	1032611602

B-531

RoHS CAD

トルクヒンジ

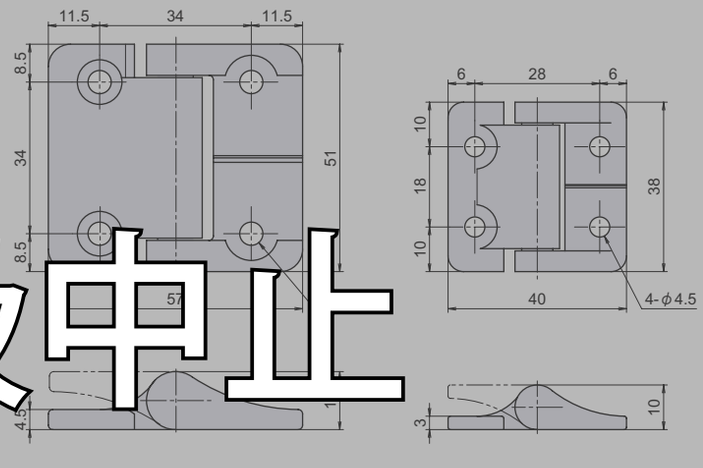

取扱中止

● Check!

・お好みの角度で扉や蓋を保持します

カシメピン

使用例　一般機器
材　質　亜鉛ダイカスト（ZDC）
仕上げ　黒色塗装
※注意※　取付ネジは付属していません。別途ご用意下さい。

品番	品名	トルク（1 枚）	自重	在庫状況	コードナンバー
B-531-1-3.4N・m	トルクヒンジ 51mm 3.4N・m	3.4N・m ± 20%	100g	準在庫	1035311601
B-531-1-2.3N・m	トルクヒンジ 51mm 2.3N・m	2.3N・m ± 20%	100g	準在庫	1035311112
B-531-1-1.8N・m	トルクヒンジ 51mm 1.8N・m	1.8N・m ± 20%	100g	準在庫	1035311113
B-531-2-2.7N・m	トルクヒンジ 38mm 2.7N・m	2.7N・m ± 20%	41g	準在庫	1035311121
B-531-2-2.3N・m	トルクヒンジ 38mm 2.3N・m	2.3N・m ± 20%	41g	準在庫	1035311602
B-531-2-1.8N・m	トルクヒンジ 38mm 1.8N・m	1.8N・m ± 20%	41g	準在庫	1035311123