B-570-F-MB/B-570-MB

CAD

消防ホース通過孔 召合裏（枠付）/（枠ナシ）

B-570-F-MB

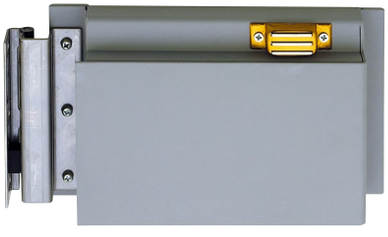

B-570-MB

※写真、図面は右勝手です。

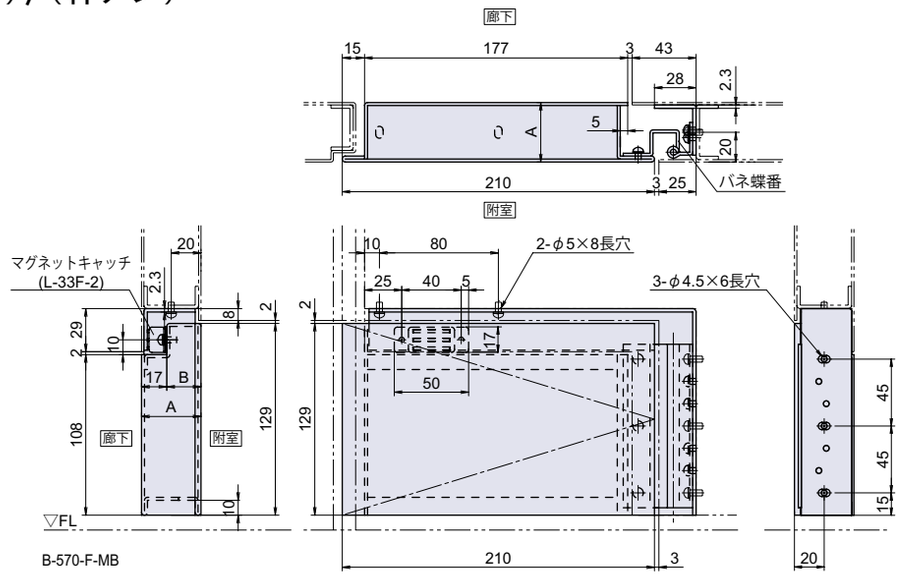

B-570-F-MB

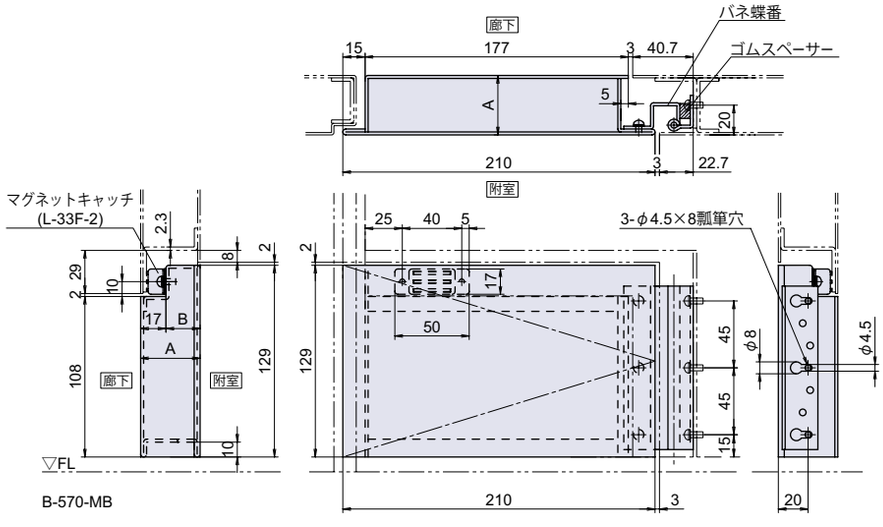

B-570-MB

● **Check!**：消防ホース通過孔について（P.240）

・防火扉本体下部に簡単な加工を施し、
ネジ止めで取り付けられるユニットです。

関東規格品	種類 召し合わせ裏	自閉機能付	キャッチ付

使用例　防火扉
材　質　溶融亜鉛メッキ鋼板（SGHC）
仕上げ　一液形変性エポキシ樹脂錆止め塗装（JPMS28）

※注意※・ご注文の際は、扉厚をご指定下さい。
・取付ネジは付属していません。別途ご用意下さい。

部品名	材質	摘要	備考
通過孔扉	SGHC		JPMS28
取付枠	SGHC		JPMS28
SUS バネ蝶番	SUS-304		
L-33F-2			

寸法表	A	B
B-570-F-MB-60	60	43
B-570-F-MB-55	55	38
B-570-F-MB-50	50	33
B-570-F-MB-45	45	28
B-570-F-MB-40	40	23
B-570-MB-60	60	43
B-570-MB-55	55	38
B-570-MB-50	50	33
B-570-MB-45	45	28
B-570-MB-40	40	23

品番	品名	在庫状況	コードナンバー※右勝手、左勝手をご指定下さい。	
			右勝手（R）	左勝手（L）
B-570-F-MB-60	消防ホース通過孔 召合裏（枠付）**60mm**	受注生産（1個～）	1035705201	1035705251
B-570-F-MB-55	消防ホース通過孔 召合裏（枠付）**55mm**	受注生産（1個～）	1035705202	1035705252
B-570-F-MB-50	消防ホース通過孔 召合裏（枠付）**50mm**	受注生産（1個～）	1035705203	1035705253
B-570-F-MB-45	消防ホース通過孔 召合裏（枠付）**45mm**	受注生産（1個～）	1035705204	1035705254
B-570-F-MB-40	消防ホース通過孔 召合裏（枠付）**40mm**	受注生産（1個～）	1035705205	1035705255
B-570-MB-60	消防ホース通過孔 召合裏（枠ナシ）**60mm**	受注生産（1個～）	1035700201	1035700251
B-570-MB-55	消防ホース通過孔 召合裏（枠ナシ）**55mm**	受注生産（1個～）	1035700202	1035700252
B-570-MB-50	消防ホース通過孔 召合裏（枠ナシ）**50mm**	受注生産（1個～）	1035700203	1035700253
B-570-MB-45	消防ホース通過孔 召合裏（枠ナシ）**45mm**	受注生産（1個～）	1035700204	1035700254
B-570-MB-40	消防ホース通過孔 召合裏（枠ナシ）**40mm**	受注生産（1個～）	1035700205	1035700255