B-571-F-W/B-571-W

CAD

消防ホース通過孔 凹召合（枠付）/（枠ナシ）

B-571-F-W

B-571-W

※写真、図面は右勝手です。

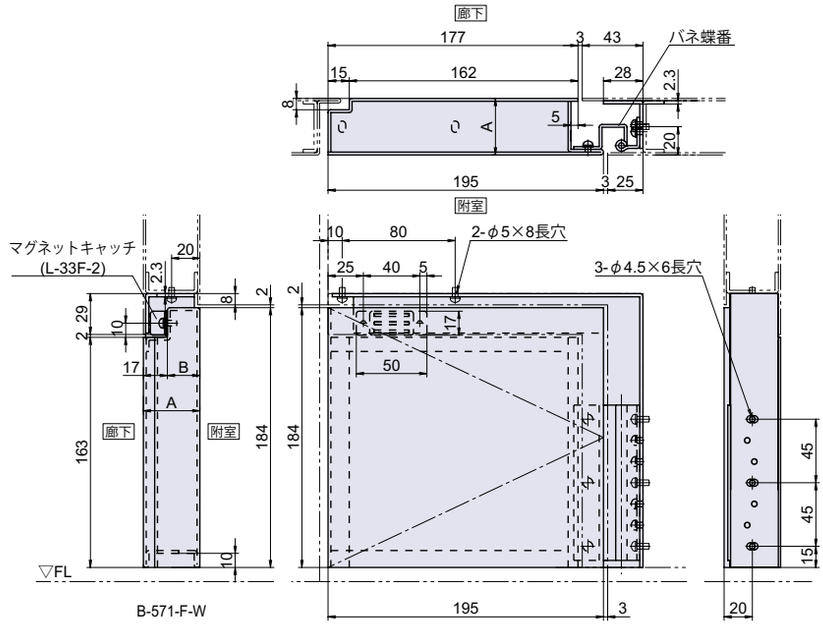

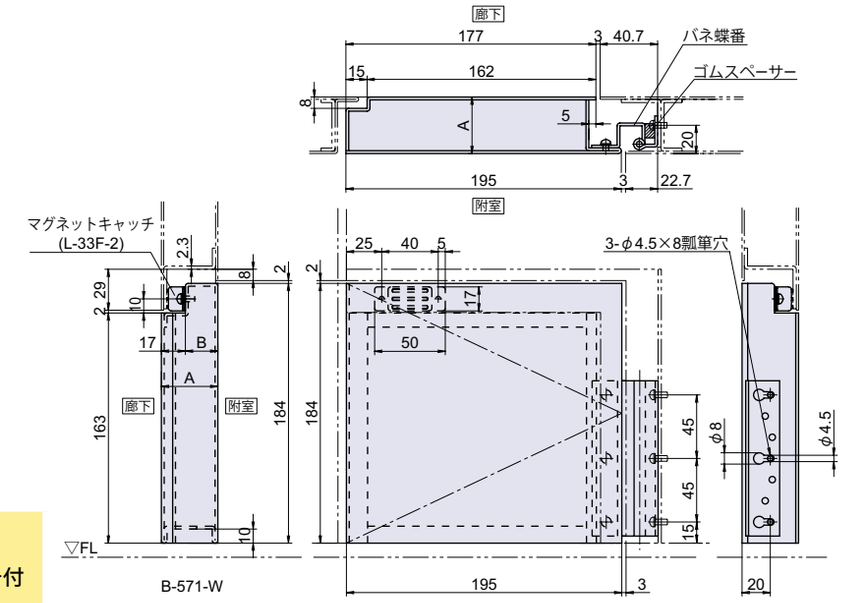

● **Check!**：消防ホース通過孔について（P.240）

・防火扉本体下部に簡単な加工を施し、
ネジ止めで取り付けられるユニットです。

関西規格品	種類 凹召し合わせ	自閉機能付	キャッチ付

使用例　防火扉
材　質　溶融亜鉛メッキ鋼板（SGHC）
仕上げ　一液形変性エポキシ樹脂錆止め塗装（JPMS28）

※注意※・ご注文の際は、扉厚をご指定下さい。
・取付ネジは付属していません。別途ご用意下さい。

部品名	材質	摘要	備考
通過孔扉	SGHC		JPMS28
取付枠	SGHC		JPMS28
SUS バネ蝶番	SUS-304		
L-33F-2			

寸法表	A	B
B-571-F-W-60	60	43
B-571-F-W-55	55	38
B-571-F-W-50	50	33
B-571-F-W-45	45	28
B-571-F-W-40	40	23
B-571-W-60	60	43
B-571-W-55	55	38
B-571-W-50	50	33
B-571-W-45	45	28
B-571-W-40	40	23

品番	品名	在庫状況	コードナンバー※右勝手、左勝手をご指定下さい。	
			右勝手（R）	左勝手（L）
B-571-F-W-60	消防ホース通過孔 凹召合（枠付）**60mm**	受注生産（1個～）	1035715301	1035715351
B-571-F-W-55	消防ホース通過孔 凹召合（枠付）**55mm**	受注生産（1個～）	1035715302	1035715352
B-571-F-W-50	消防ホース通過孔 凹召合（枠付）**50mm**	受注生産（1個～）	1035715303	1035715353
B-571-F-W-45	消防ホース通過孔 凹召合（枠付）**45mm**	受注生産（1個～）	1035715304	1035715354
B-571-F-W-40	消防ホース通過孔 凹召合（枠付）**40mm**	受注生産（1個～）	1035715305	1035715355
B-571-W-60	消防ホース通過孔 凹召合（枠ナシ）**60mm**	受注生産（1個～）	1035710301	1035710351
B-571-W-55	消防ホース通過孔 凹召合（枠ナシ）**55mm**	受注生産（1個～）	1037510302	1035710352
B-571-W-50	消防ホース通過孔 凹召合（枠ナシ）**50mm**	受注生産（1個～）	1035710303	1035710353
B-571-W-45	消防ホース通過孔 凹召合（枠ナシ）**45mm**	受注生産（1個～）	1035710304	1035710354
B-571-W-40	消防ホース通過孔 凹召合（枠ナシ）**40mm**	受注生産（1個～）	1035710305	1035710355