B-363

RoHS CAD

ダイカスト裏蝶番

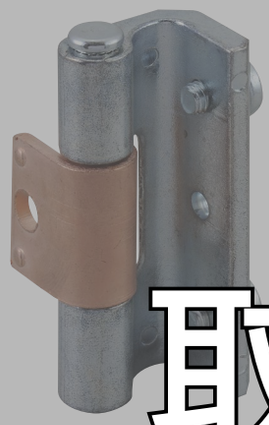

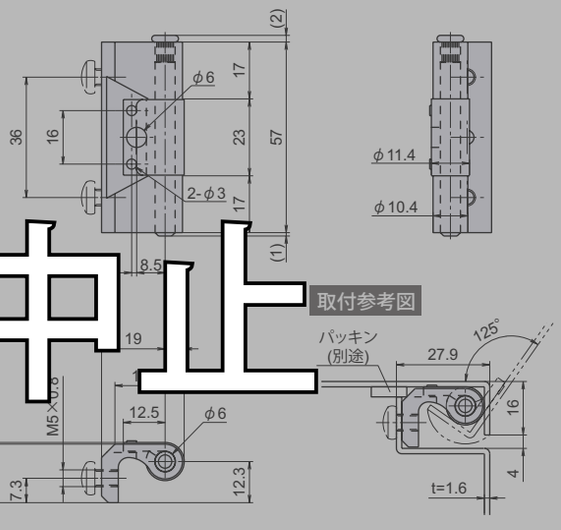

取扱中止

● Check!

・軸芯根元にローレット加工を施しているため、脱落を抑制します。

扉表面スッキリ　ルーズピン

使用例　配電盤扉、分電盤扉、制御盤扉
材　質　亜鉛ダイカスト（ZDC）+ 冷間圧延鋼板（SPCC）
仕上げ　亜鉛メッキクロメート処理 + 銅メッキ
付　属　M5 なべ小ネジ 2 本

取付方法
【扉表面スッキリ】扉内側に取り付けるので蝶番が見えません。

品番	品名	自重	箱入数	在庫状況	コードナンバー
B-363	ダイカスト裏蝶番	80g	20 個	準在庫	1033632100

B-59

RoHS CAD

鉄特殊蝶番

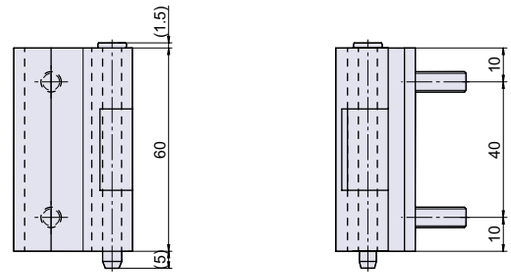

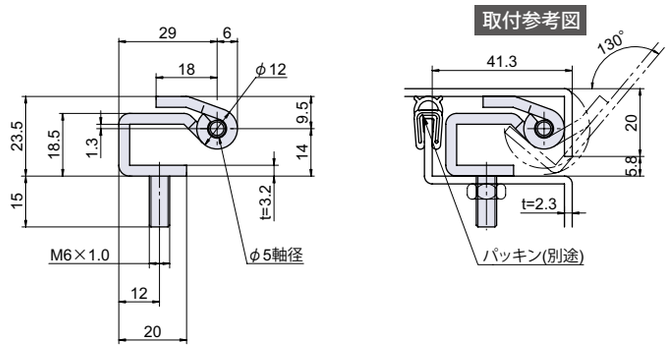

● Check!

・扉が 130°程度まで開きます。

扉表面スッキリ　ルーズピン　取り付け簡単

使用例　制御盤扉
材　質　冷間圧延鋼板（SPCC）
仕上げ　［枠側］亜鉛メッキ有色クロメート処理
※注意※　取付ナットは付属していません。別途ご用意下さい。

取付方法
【扉表面スッキリ】扉内側に取り付けるので蝶番が見えません。
【取り付け簡単】M6 スタッドを使用することにより筐体枠への取り付けが簡単です。
【蝶番の計算式】ホームページに蝶番取付位置設定用の計算ツールがあります。

品番	品名	取付板厚	自重	箱入数	在庫状況	コードナンバー
B-59	鉄特殊蝶番	～ 10mm	151g	200 個	標準在庫	1030592200