H-144-SUS

RoHS SUS CAD

ステンレス落込取手 プレート付

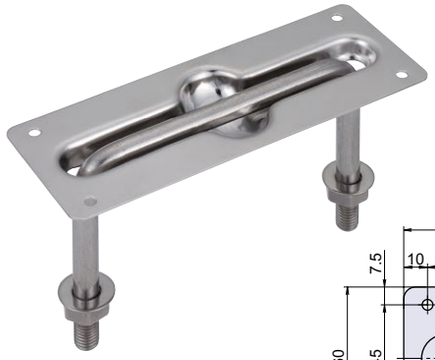

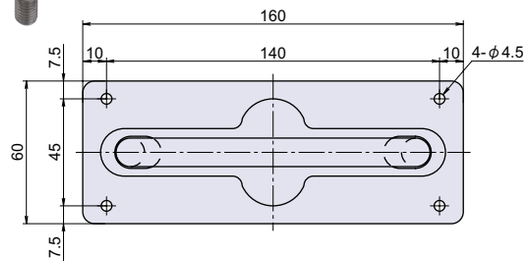

取付参考図

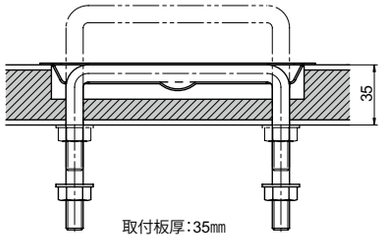

取付板厚:35㎜

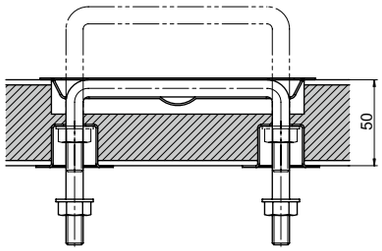

取付板厚:50㎜
H-144CP-50(別売り)
を併せてご使用下さい。

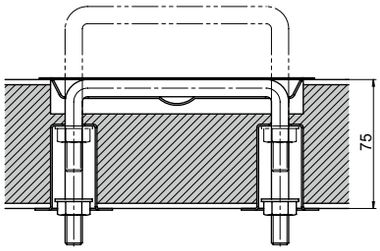

取付板厚:75㎜
H-144CP-75(別売り)
を併せてご使用下さい。

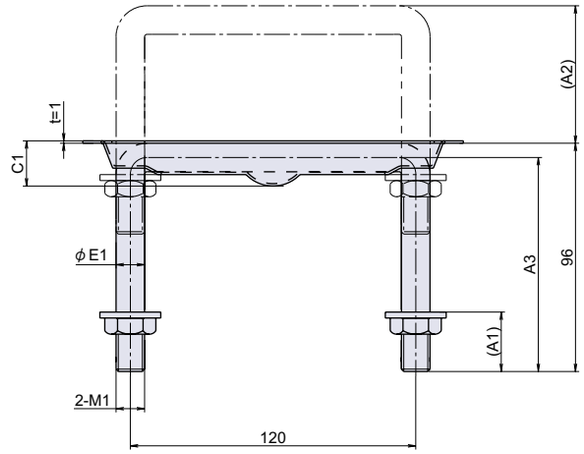

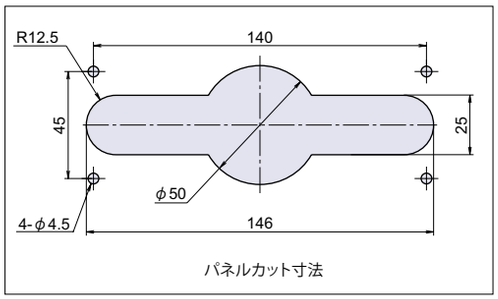

パネルカット寸法

寸法表	A1	A2	A3	C1	D1	φE1	M1
H-144-SUS-1	26	56.8	90	19	-	12	M12 × 1.75
H-144-SUS-2	26.5	58.5	91	16	-	10	M10 × 1.5
H-144CP-75	-	-	-	-	50	-	-
H-144CP-50	-	-	-	-	25	-	-

● Check!

表面
フラット

使用例　水処理施設、厨房機器、床下収納庫
材　質　ステンレス鋼（SUS-304）
仕上げ　電解研磨
関連製品　L-582-SUS（P.472）

部品名	材質	摘要	備考
プレート	SUS-304	電解研磨	
取手	SUS-304		
ワッシャ	SUS		
六角ナット	SUS		

別売り

H-144CP

SUS CAD

ステンレスキャップ

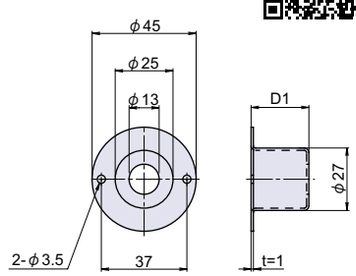

H-144CP

品番	品名	許容荷重 N{kgf}	自重	在庫状況	コードナンバー
H-144-SUS-1	ステンレス落込取手 プレート付 φ **12**	900 {91.8}	374g	準在庫	1041441301
H-144-SUS-2	ステンレス落込取手 プレート付 φ **10**	900 {91.8}	290g	準在庫	1041441300

別売り		自重	在庫状況	コードナンバー
H-144CP-75	H75 ステンレスキャップ	30g	準在庫	1041449301
H-144CP-50	H50 ステンレスキャップ	18g	準在庫	1041449302