H-309-SUS

RoHS SUS 左右兼用 CAD

ステンレス戸先ハンドル

H-309-SUS

H-309-SUS-BK

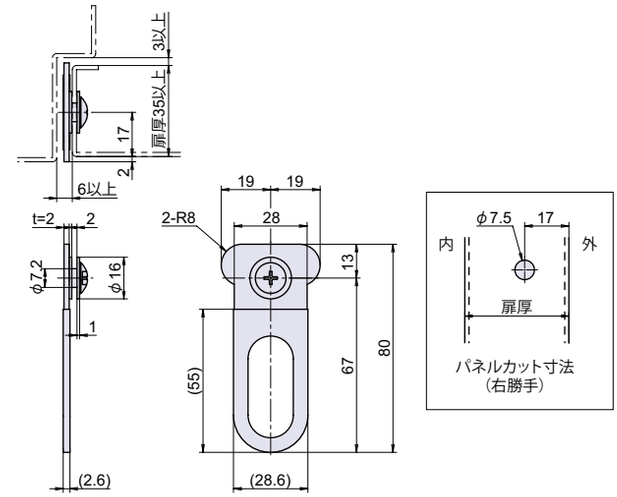

H-309-SUS-1

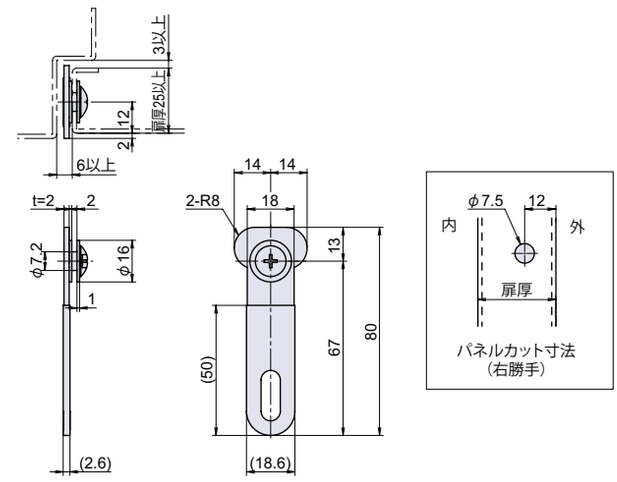

H-309-SUS-2

取付方法

● Check!

- 戸先のチリに取り付けるハンドルです。扉表面にハンドルや取手を取り付ける必要がなく、意匠性に優れています。
- 樹脂コーティングを施しているため、扉を傷つけません。

扉表面
スッキリ

使用例	点検口扉
材　質	ステンレス鋼板（JFE443CT）
仕上げ	樹脂コーティング ［BK］電着塗装 + 樹脂コーティング
付　属	M5 トラス小ネジ 1 本、ナイロンワッシャ 2 枚
補　足	扉の板厚が 1.6㎜以外の場合、または下チリへ取り付ける場合はお問い合わせ下さい。
関連製品	L-587（P.476）、L-240（P.408）、L-367（P.461）、L-365（P.462）
※注意※	重たい扉や自閉機能付き扉の場合は、#1 サイズをご使用下さい。

操作方法

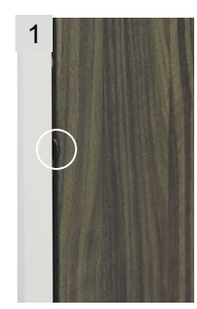

突起以外の部分は、収納されています。

突起を押して、ハンドルを引き出します。

ハンドルを持ち、扉を開閉します。

品番	品名	取付板厚	自重	箱入数	在庫状況	コードナンバー
H-309-SUS-1	ステンレス戸先ハンドル 大	1.6㎜	31g	50 個	標準在庫	1043091301
H-309-SUS-2	ステンレス戸先ハンドル 小	1.6㎜	24g	50 個	標準在庫	1043091302
H-309-SUS-BK-1	ステンレス戸先ハンドル 黒色塗装 大	1.6㎜	31g	50 個	標準在庫	1043092301
H-309-SUS-BK-2	ステンレス戸先ハンドル 黒色塗装 小	1.6㎜	24g	50 個	標準在庫	1043092302