H-52

RoHS CAD

丸ボス

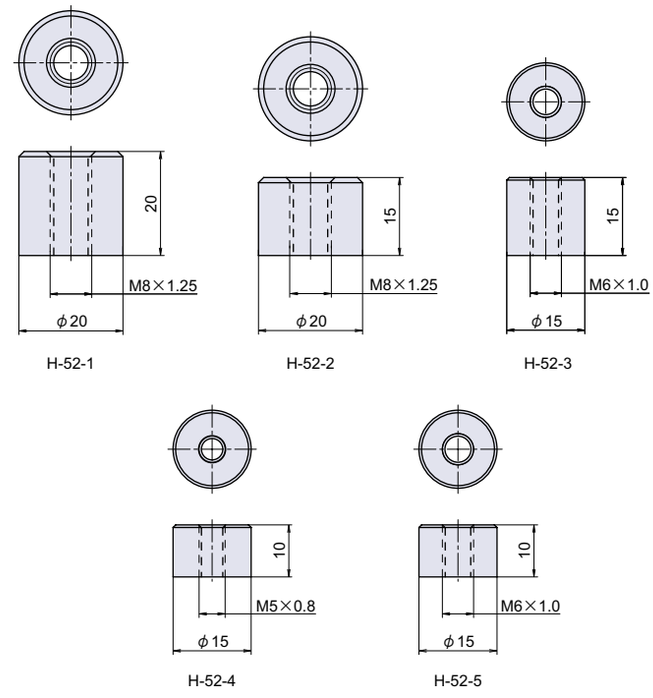

● Check!

使用例　配電盤扉、分電盤扉、制御盤扉
材　質　硫黄快削鋼（SUM32）

品番	品名	自重	箱入数	在庫状況	コードナンバー
H-52-1	丸ボス **M8 × 20**	42g	100 個	標準在庫	1040522201
H-52-2	丸ボス **M8 × 15**	31g	100 個	標準在庫	1040522202
H-52-3	丸ボス **M6 × 15**	18g	200 個	標準在庫	1040522203
H-52-4	丸ボス **M5 × 10**	12g	250 個	標準在庫	1040522204
H-52-5	丸ボス **M6 × 10**	12g	300 個	標準在庫	1040522205

H-52-SUS

RoHS SUS CAD

ステンレス丸ボス

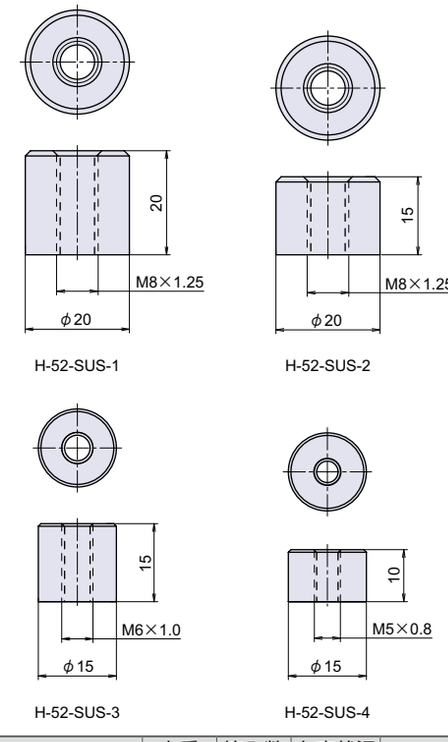

● Check!

使用例　配電盤扉、分電盤扉、制御盤扉
材　質　ステンレス鋼（SUS-304）

品番	品名	自重	箱入数	在庫状況	コードナンバー
H-52-SUS-1	ステンレス丸ボス **M8 × 20**	43g	100 個	標準在庫	1040522301
H-52-SUS-2	ステンレス丸ボス **M8 × 15**	31g	150 個	標準在庫	1040522302
H-52-SUS-3	ステンレス丸ボス **M6 × 15**	18g	200 個	標準在庫	1040522303
H-52-SUS-4	ステンレス丸ボス **M5 × 10**	13g	250 個	標準在庫	1040522304