L-158

RoHS PAT. CAD

点検口用落し

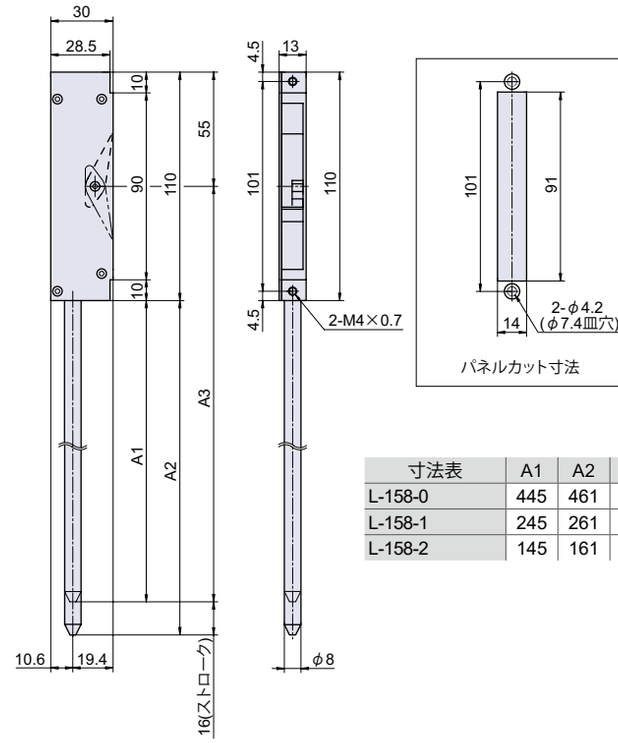

寸法表	A1	A2	A3
L-158-0	445	461	500
L-158-1	245	261	300
L-158-2	145	161	200

組み込み図

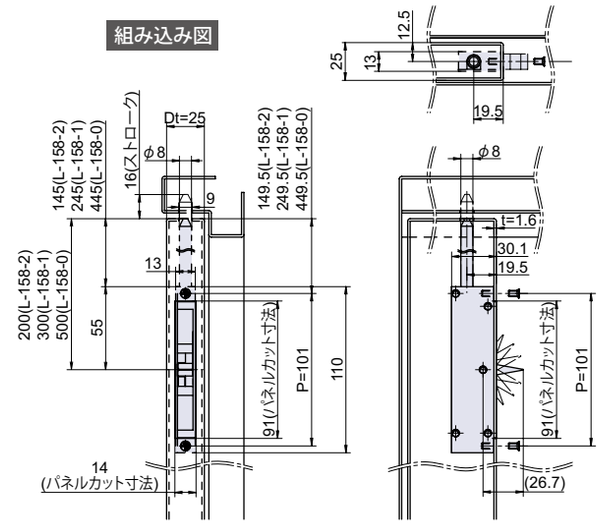

Check!

- 薄型の点検口用落し金具で、扉厚の薄い扉にも取り付けできます。
- 塗装液が入りにくい構造になっています。

使用例	点検口扉、ガスチャンバー、溶接機械
材　質	亜鉛ダイカスト（ZDC）+ 冷間圧延鋼板（SPCC） + 冷間圧造用炭素鋼線（SWCH）
仕上げ	ニッケルメッキ+亜鉛メッキ有色クロメート処理
関連製品	PH-174KE（P.100）、B-117N（P.214）、L-503（P.520）

部品名	材質	摘要	備考
本体	ZDC	Ep-Zn/Ni	
レバー	ZDC	Ep-Zn/Ni	
スライド金具	ZDC	Ep-Zn/Ni	
カバー	SPCC	Ep-Fe/Ni	
板バネ	SUS-304		
ロット棒	SWCH	Ep-Fe/Zn CM2	

品番	品名	自重	箱入数	在庫状況	コードナンバー
L-158-0	**点検口用落し 長**	352g	50 個	標準在庫	1061580100
L-158-1	**点検口用落し 中**	270g	50 個	標準在庫	1061580101
L-158-2	**点検口用落し 短**	232g	50 個	標準在庫	1061580102