L-189

RoHS PAT. CAD

防水ハンドル用締込装置

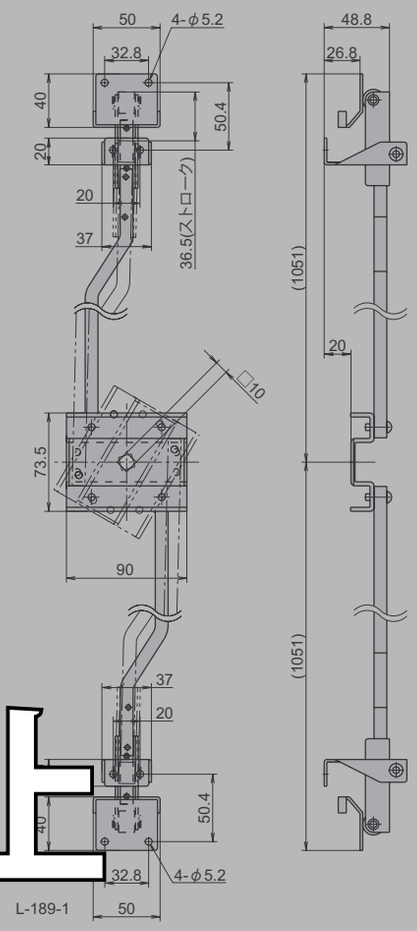

L-189-1

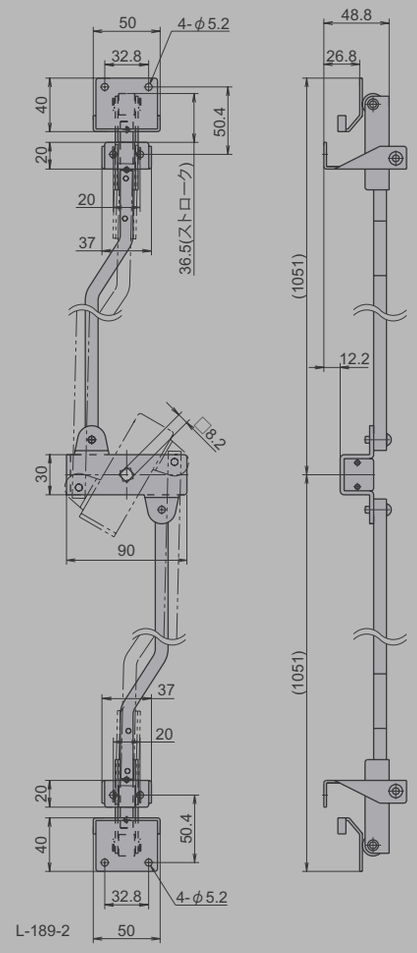

L-189-2

取扱中止

Check!

- 防水ハンドル用の連動装置です。
- 枠側受け金具の勾配面を大きく設け高密閉性を実現しました。
- ロッドに□ 10mm 角材を使用しているため締込力が強力です。

使用例　科学機器、厨房機器、防災設備、各種制御盤等

材　質　ステンレス鋼板（SUS-304）+ 軟鋼線材（SWRM）

仕上げ　電解研磨 + 亜鉛メッキクロメート処理

補　足・各種ハンドルと組み合わせてご使用下さい。
・先端のローラーと枠側受金具にステンレス材を使用しています。
・別売りのセンターローラーパーツとの組み合わせで 3 点締めも可能です。

関連製品　PCH-19（P.70）、PCH-19-SUS（P.72）、PCH-119（P.74）、L-581（P.572）

部品名	材質	摘要	備考
ローラーヘッドパーツ	SUS-304	電解研磨	
角型ロッド	SWRM	Ep-Fe/Zn CM	
M4 皿小ネジ	S	Ep-Fe/Zn CM	
ローラー付きガイド	SUS-304	電解研磨	
止金	SUS-304	電解研磨	
φ 5 × 16 リベット	S	Ep-Fe/Zn CM	
スライディングパーツ	SUS-304	電解研磨	

※写真、図面は右勝手です。

品番	品名	自重	在庫状況	コードナンバー ※右勝手、左勝手をご指定下さい。	
				右勝手（R）	左勝手（L）
L-189-1	防水ハンドル用締込装置 大	442g	標準在庫	1061890201	1061890251
L-189-2	防水ハンドル用締込装置 中	313g	標準在庫	1061890202	1061890252

別売り	自重	在庫状況	コードナンバー
L-189RP-1	104g	標準在庫	1061899305
L-189RP-2-R	79g	標準在庫	1061899303
L-189RP-2-L	79g	標準在庫	1061899304

別売り L-189RP-1 RoHS CAD

センターローラーパーツ

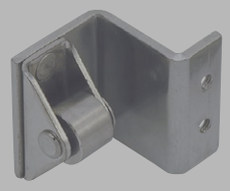

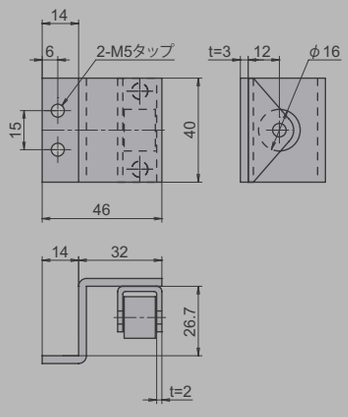

別売り L-189RP-2 RoHS CAD

センターローラーパーツ

※写真、図面は右勝手です。

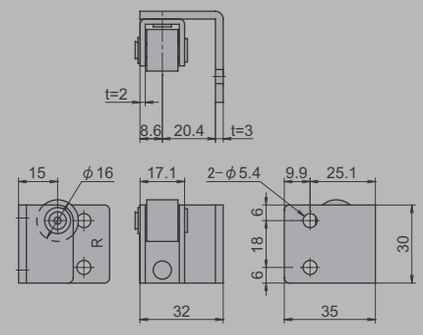

取付参考図：関連製品

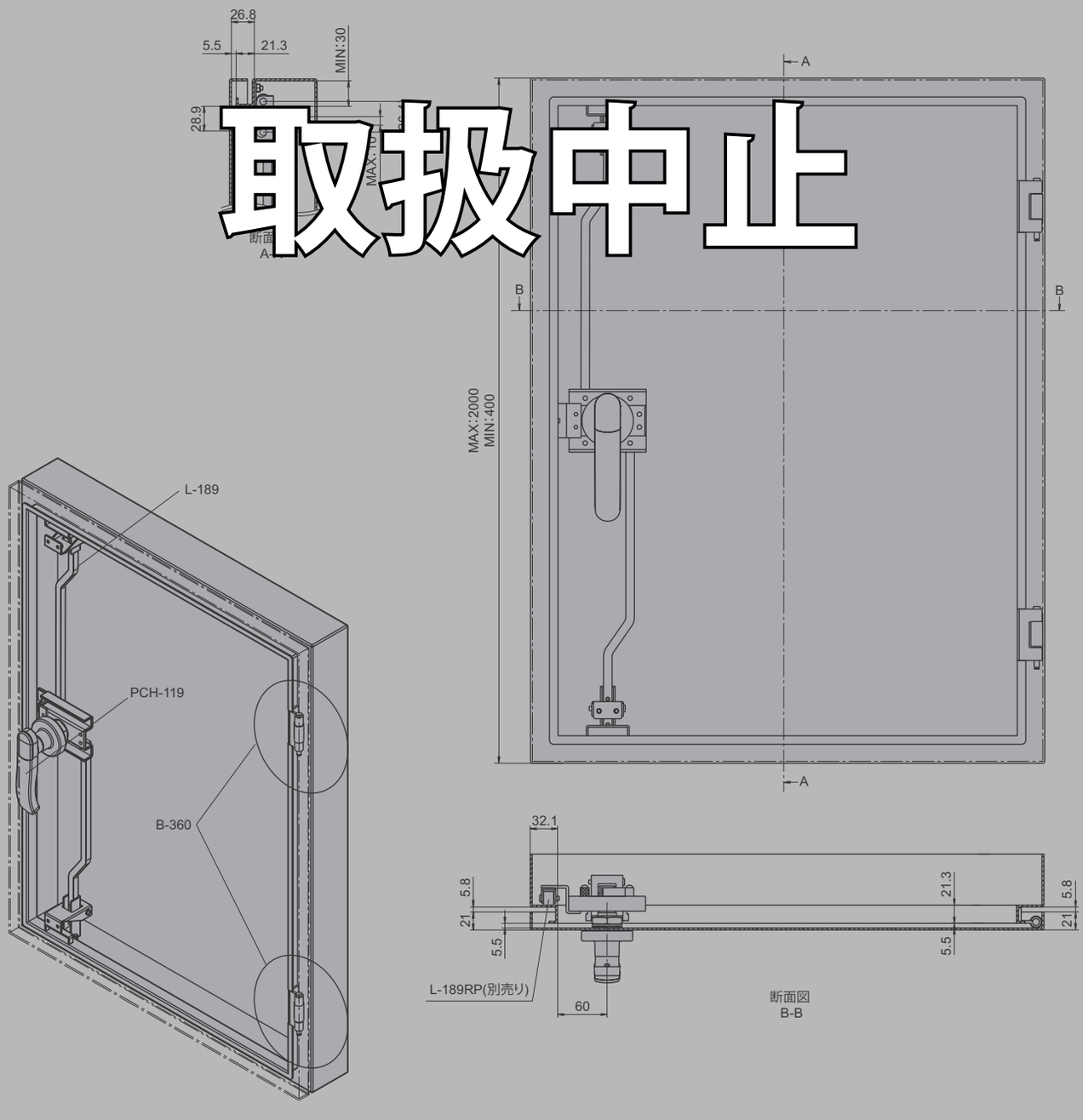

取扱中止