L-33J

RoHS CAD

家具用S型マグネットキャッチ

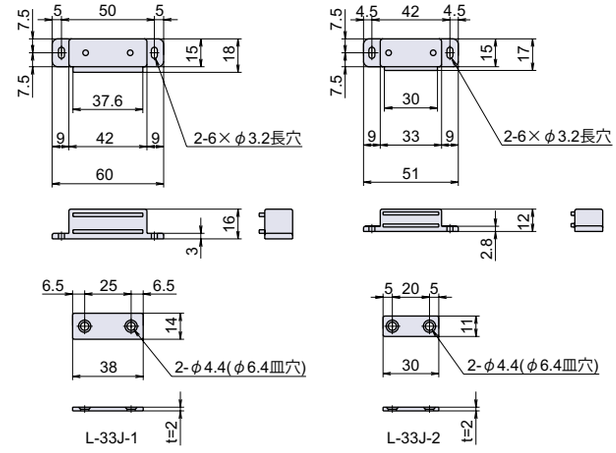

Check!

・プラスチック枠製のマグネットキャッチです。

マグネット面

取付面に対して垂直

使用例　各種キャビネット汎用
材　質　ポリエチレン（PE）+ 冷間圧延鋼板（SPCC）
仕上げ　白色 + 亜鉛メッキクロメート処理

※注意※・取付ネジは付属していません。別途ご用意下さい。
・受金具の推奨ネジ：M4 皿小ネジ小頭
・記載吸着力は参考値のため、現品と異なる場合があります。

品番	品名	吸着力 N[kgf]	自重	箱入数	在庫状況	コードナンバー
L-33J-1	**家具用 S 型マグネットキャッチ 60mm**	20 [2]	53g	12 個	準在庫	1060332501
L-33J-2	**家具用 S 型マグネットキャッチ 50mm**	10 [1]	32g	12 個	準在庫	1060332502

L-33M

RoHS CAD

マグネットキャッチ

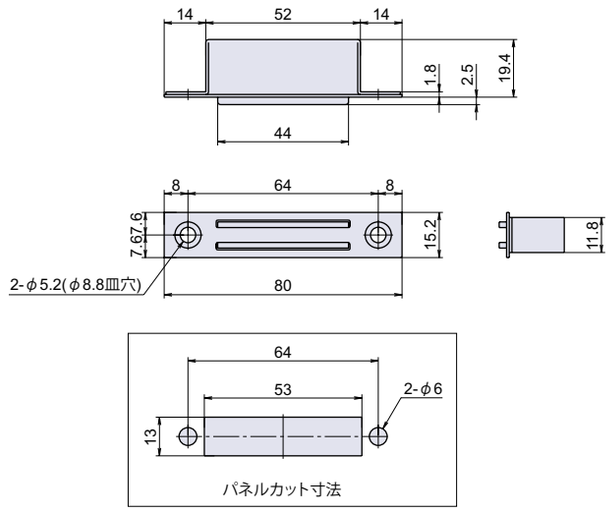

Check!

・埋め込み型のマグネットキャッチです。

マグネット面

取付面に対して平行

使用例　各種キャビネット汎用
材　質　アルミニウム（Al）+ 冷間圧延鋼板（SPCC）
仕上げ　亜鉛メッキ有色クロメート処理

※注意※・取付ネジは付属していません。別途ご用意下さい。
・推奨ネジ：M4 皿小ネジ
・記載吸着力は参考値のため、現品と異なる場合があります。

品番	品名	吸着力 N[kgf]	自重	箱入数	在庫状況	コードナンバー
L-33M	**マグネットキャッチ**	157 [16]	56g	25 個	準在庫	1060333300