L-346

RoHS 動画 CAD

引手付4桁式コンビネーションロック オートリセットタイプ

● Check!：ダイヤル錠の詳細について（P.419）

- つまみを回すと施錠される「ワンアクションロックタイプ」です。
- 解錠時につまみを回すとダイヤルが自動で回転し暗証番号をランダムにリセットするオートリセット機能付きです。
- 表側から暗証番号が自由に設定できます。

引手付	メンバー仕様のみ	ASA 樹脂製 耐候性◎	ワンアクションロック P.385
防塵シャッター付	非常時鍵で解錠可能	暗証番号検索機能付き	シリンダー交換可能
マーク表示付 施解錠状態がわかる	暗証番号変更可能	取り付け簡単	木製扉対応（裏板必須）

使用例	宅配ボックス、ロッカー、パーソナルボックス、キャビネット、簡易保管庫
材　質	ASA 樹脂（ASA）※つまみはナイロン樹脂製
仕上げ	ライトグレー色
付　属	非常解錠キー２本、専用止金１個
互　換	パネルカット別取付互換表（P.384）参照
関連製品	L-593（P.451）

※注意※・付属の鍵２本は非常解錠キーとしてご使用下さい。
・チェンジツールキー、交換シリンダーは別売りです。
※下記表参照

取付方法

【取り付け簡単】鋼製扉にはパネルカットにはめ込むだけで取り付けできます。

【木製扉への取り付け】適応板厚：20mm

別売りの L-330_L-336BP（431 ページ）を使用することで上記板厚に取り付けできます。

●購入 / 準備するもの
- **L-346W**
- **L-330_L-336BP**

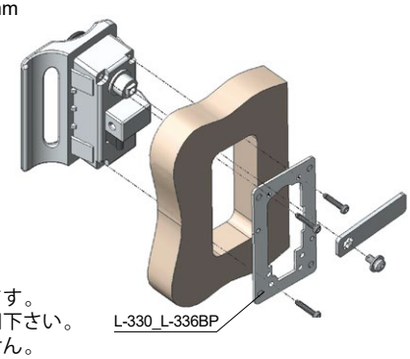

※ L-346W を使用する必要があります。
※木製扉用のパネルカットをご使用下さい。
※ L-346W はラッチが付いていません。
※20mm より薄い場合は M3 ネジで扉をおさえることができます。
※20mm 以上の場合は別途お問い合わせ下さい。

操作方法

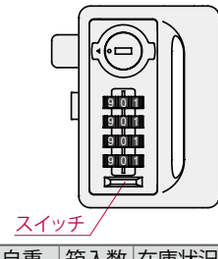

【暗証番号変更方法】
①現在の暗証番号に合わせます。
（初期設定は「0000」です。）
施錠時、解錠時、どちらの状態でも構いません。
②表側にあるスイッチを右にスライドさせます。
暗証番号が合っている状態に限り、スライドさせることができます。
③ダイヤルを新しい暗証番号に合わせます。
④スイッチを左にスライドさせ、元の位置に戻すと、暗証番号設定完了です。

品番	品名	取付板厚	自重	箱入数	在庫状況	コードナンバー※同一、違いをご指定下さい。 同一（KA）：No.S1000	違い（KD）：最大 10,000 通り ※標準在庫は 100 通り
L-346	引手付 4 桁式コンビネーションロック オートリセットタイプ	0.8 ～ 1mm	121g	8 個	標準在庫	1063462600	1063461600
L-346W	引手付 4 桁式コンビネーションロック オートリセットタイプ 木製扉用	20mm	121g	8 個	準在庫	1063467600	1063466600
L-346S	引手付 4 桁式コンビネーションロック オートリセットタイプ **1.2～1.6mm 用**	1.2 ～ 1.6mm	121g	8 個	準在庫	-	-
L-346	引手付 4 桁式コンビネーションロック オートリセットタイプ 番号検索ナシ	0.8 ～ 1mm	121g	8 個	標準在庫	1063464600	1063463600

別売り	使用	取付板厚	自重	箱入数	在庫状況	コードナンバー
L-330_L-336BP	木製扉に取り付ける場合	20mm	31g	100 個	標準在庫	1063309601
L-597	取付板厚：1.2 ～ 1.6mm に取り付ける場合	本体は L-346S をご注文下さい。				
チェンジツールキー / 交換シリンダー	シリンダー交換の場合	別途お問い合わせ下さい。				

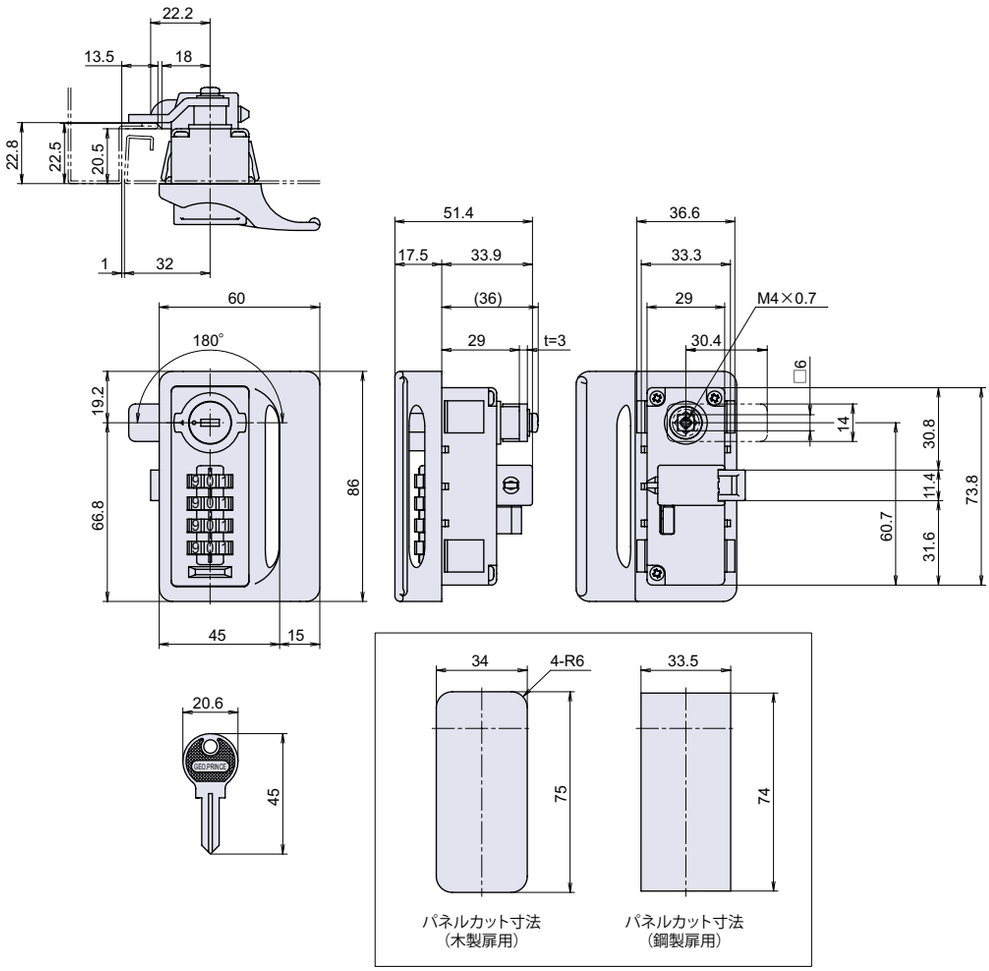

施錠位置
【180°回転】
閉

別売り L-330_L-336BP

RoHS CAD

木製扉用裏板

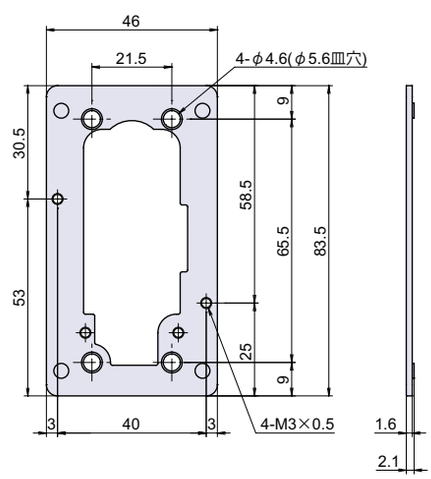

使用例	木製扉への取り付け
材　質	冷間圧延鋼板（SPCC）
仕上げ	ニッケルメッキ
付　属	M3 皿木ネジ 3 本
※注意※	パネルカットは木製扉用をご使用下さい。ご注文時に本体と合わせてご購入下さい。
対応製品	L-305（P.410）、L-306（P.411）、L-330H（P.432）、L-336（P.428）、L-346（P.430）

品番	品名	取付板厚	自重	箱入数	在庫状況	コードナンバー
L-330_L-336BP	**木製扉用裏板**	20mm	31g	100 個	標準在庫	1063309601