L-366

マグネットキャッチ

RoHS SUS 動画 CAD NEW 取説 PAT. PAT.P

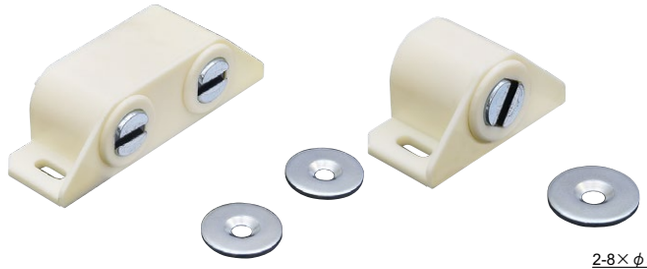

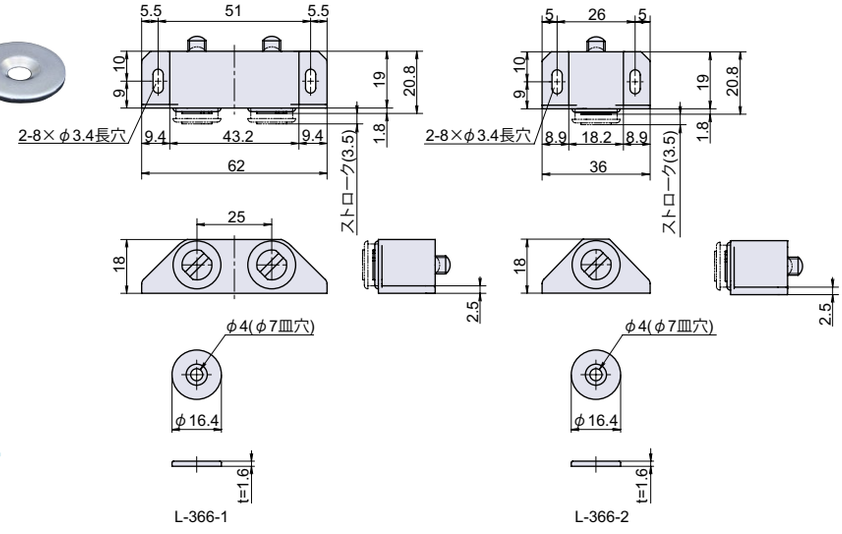

Check!

マグネット面が
取付面に対して垂直

・本体を固定したまま、マグネットの吸着位置を調整できます。

使用例　各種キャビネット汎用
材　質　ポリアミド(PA)+冷間圧延鋼板(SPCC)
仕上げ　アイボリー色
付　属　#1：M2.5 皿木ネジ 2 本 ,M2.5 木ネジ 2 本
　　#2：M2.5 皿木ネジ 1 本 ,M2.5 木ネジ 2 本

※注意※　記載吸着力は参考値のため、現品と異なる場合があります。

コードナンバー	品番	吸着力 N(kgf)	自重	在庫状況
1063660601	L-366-1	59(6)	33g	準在庫
1063660602	L-366-2	29(3)	18g	準在庫

取付方法

【マグネットの吸着位置の調整】
マグネットのスリット部分をマイナスドライバー等で右へ回すと後方に、左へ回すと前方に調整できます。

L-387

発塵防止マグネットキャッチ

RoHS SUS 動画 CAD NEW 取説 PAT. PAT.P

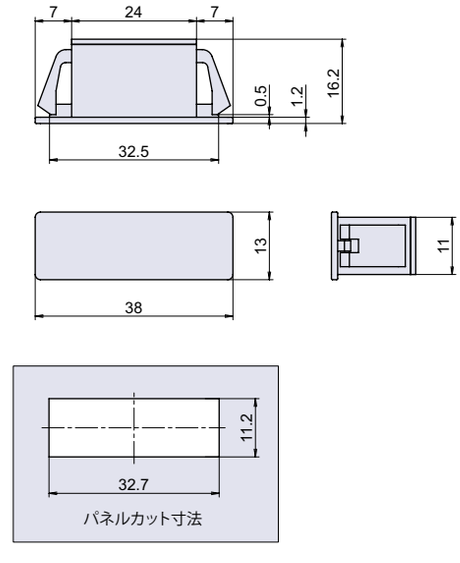

Check!

マグネット面が
取付面に対して平行

取り付け簡単

・磁石全体を樹脂の中に密閉しているため、金属粉の発生がありません。

使用例　クリーンルーム , 郵便ポスト , 宅配ボックス
材　質　AES樹脂(AES)+ネオジム磁石
仕上げ　黒色

※注意※　記載吸着力は参考値のため、現品と異なる場合があります。

コードナンバー	品番	取付板厚	吸着力 N(kgf)	自重	在庫状況
1063870701	L-387-1	0.8～1.4mm	30(3)	11g	標準在庫
1063870702	L-387-2	0.8～1.4mm	20(2)	8g	標準在庫

取付方法

パネルカットにはめ込むだけで取り付けできます。