L-53A

CAD

シールアップボルト

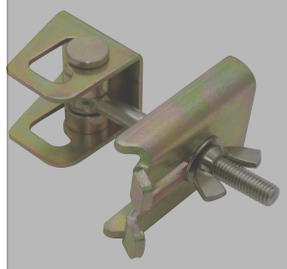

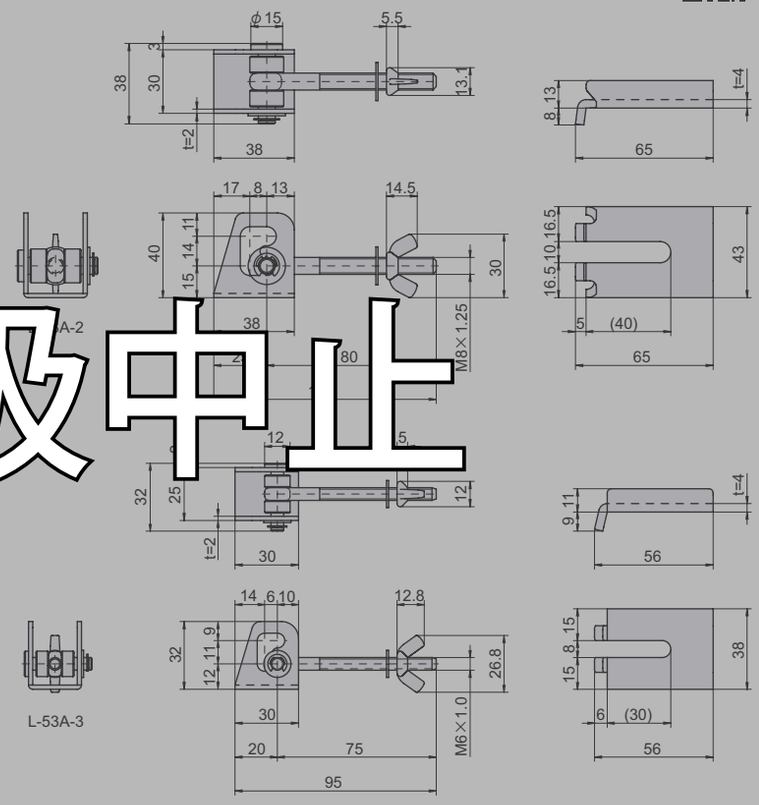

取扱中止

● Check!

使用例　配電盤、分電盤等電設機器
材　質　冷間圧延鋼板（SPCC）
仕上げ　亜鉛メッキ有色クロメート処理

品番	品名	自重	在庫状況	コードナンバー
L-53A-2	シールアップボルト **M8**	227g	準在庫	1060531402
L-53A-3	シールアップボルト **M6**	142g	準在庫	1060531403

L-53A-SUS

RoHS SUS CAD

ステンレスシールアップボルト

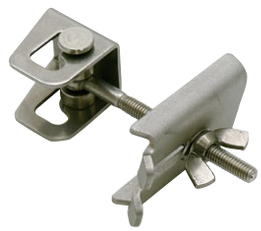

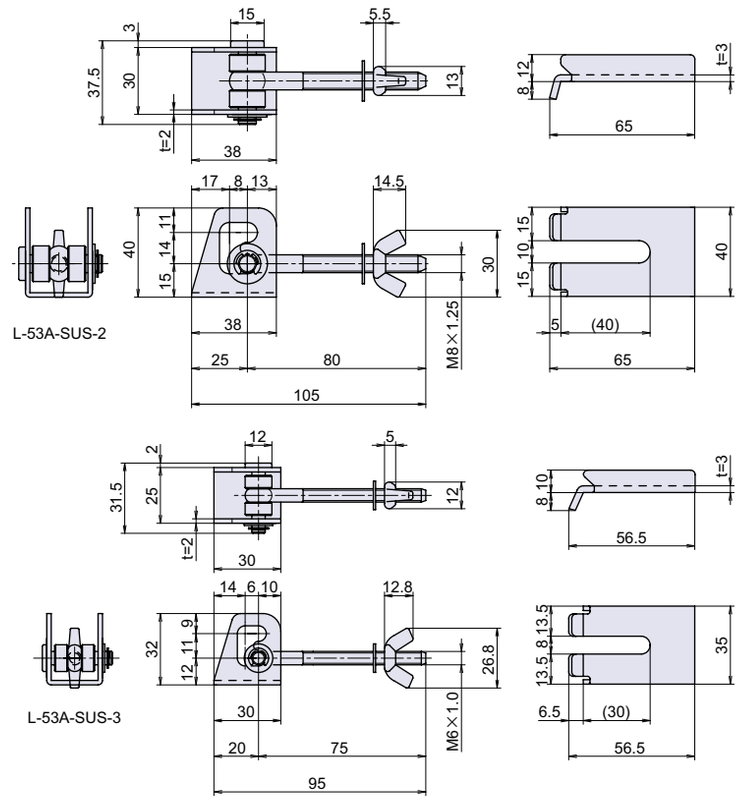

● Check!

使用例　配電盤、分電盤等電設機器
材　質　ステンレス鋼（SUS-304）

品番	品名	自重	在庫状況	コードナンバー
L-53A-SUS-2	ステンレスシールアップボルト **M8**	191g	準在庫	1060531302
L-53A-SUS-3	ステンレスシールアップボルト **M6**	114g	準在庫	1060531303