L-212

RoHS CAD

ミニダイヤル錠

※写真、図面は A タイプ（左向）です。

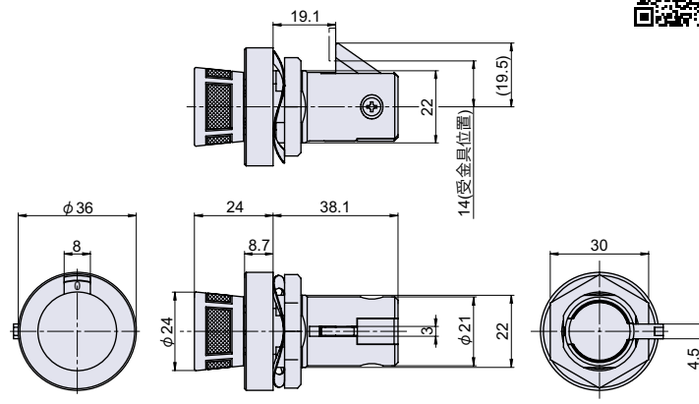

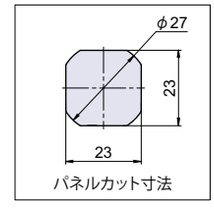

パネルカット寸法

● Check!：ダイヤル錠の詳細について（P.419）

丸型　2点合わせ

使用例　郵便受け、パーソナルボックス
材　質　亜鉛ダイカスト（ZDC）
仕上げ　クロームメッキ＋亜鉛メッキクロメート処理
互　換　パネルカット別取付互換表（P.384）参照
※注意※・ラッチの向きは変更できません。
・金庫や貴重品保管庫としての使用はお控え下さい。

操作方法

【解錠】右に 2 回転以上回してから一つ目の番号に合わせ、左に回して二つ目の番号に合わせると解錠できます。

品番	品名	取付板厚	自重	箱入数	在庫状況	コードナンバー ※ラッチの方向をご指定下さい。 鍵違い数：約 80 通り
L-212-A	ミニダイヤル錠 A タイプ（左向）	1 ～ 5mm	136g	80 個	標準在庫	1062121100
L-212-B	ミニダイヤル錠 B タイプ（下向）	1 ～ 5mm	136g	80 個	標準在庫	1062121150
L-212-C	ミニダイヤル錠 C タイプ（右向）	1 ～ 5mm	136g	80 個	標準在庫	1062121110
L-212-D	ミニダイヤル錠 D タイプ（上向）	1 ～ 5mm	136g	80 個	標準在庫	1062121160

L-5S

CAD

ミニダイヤル錠

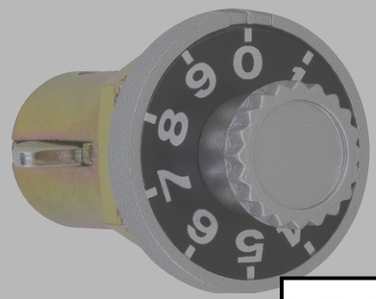

※写真、図面は A タイプ（左向）

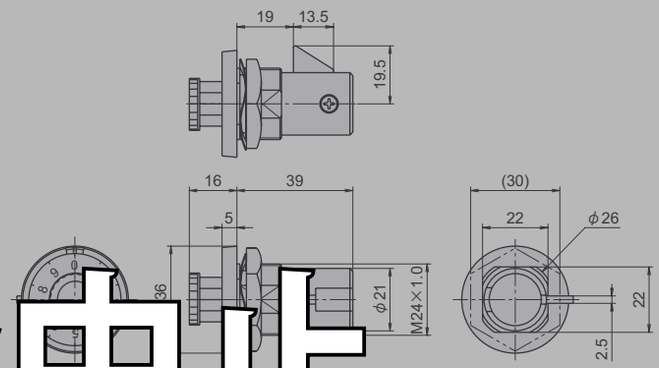

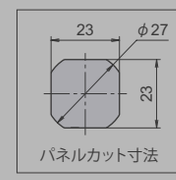

パネルカット寸法

取扱中止

● Check!：ダイヤル錠の詳細に

丸型　2点合わせ

使用例　郵便受け、パーソナルボックス
材　質　亜鉛ダイカスト（ZDC）
仕上げ　シルバー色塗装＋亜鉛メッキ有色クロメート処理
互　換　パネルカット別取付互換表（P.384）参照
※注意※　金庫や貴重品保管庫としての使用はお控え下さい。

操作方法

【解錠】右に 2 回転以上回してから一つ目の番号に合わせ、左に回して二つ目の番号に合わせると解錠できます。

品番	品名	取付板厚	自重	箱入数	在庫状況	コードナンバー ※ラッチの方向をご指定下さい。 鍵違い数：約 80 通り
L-5S-A	ミニダイヤル錠 A タイプ（左向）	～ 8mm	111g	30 個	標準在庫	1060058100
L-5S-B	ミニダイヤル錠 B タイプ（下向）	～ 8mm	111g	30 個	標準在庫	1060058150