NEW L-246

RoHS CAD

蓋付カムロック

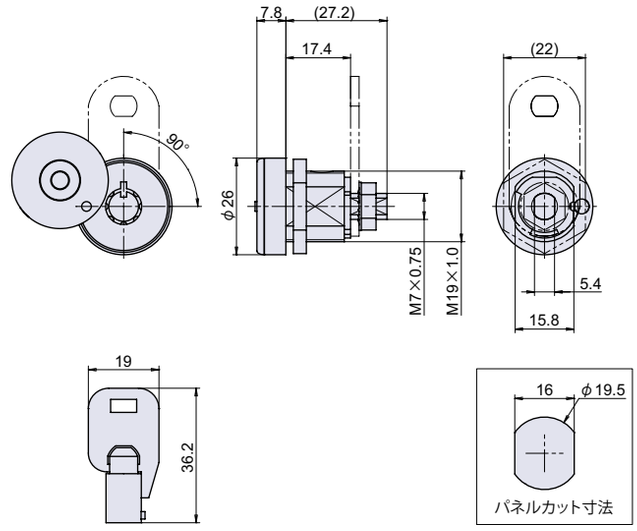

● Check!

・ステンレス製の蓋を使用しているため、耐蝕性、防塵性に優れています。

使用例　自動販売機、分電盤、両替機
材　質　黄銅（Bs）+ ステンレス鋼板
仕上げ　クロームメッキ
付　属　鍵 2 本
補　足　異なる回転方向が必要な場合はお問い合わせ下さい。
互　換　パネルカット別取付互換表（P.384）参照
※注意※・止金は別売りです。
・推奨止金：L-555（P.570）、L-544（P.571）

操作方法

【施解錠】鍵を押し込みながら回して下さい。

施錠位置 / 鍵抜け位置

【1 点抜け】※○印が鍵の抜け位置

品番	品名	取付板厚	自重	在庫状況	コードナンバー	
					同一（KA）:No.N1001	違い（KD）:約 500,000 通り
L-246	蓋付カムロック	～ 11mm	87g	準在庫	1062462400	1062461400

L-90

CAD

カムロック

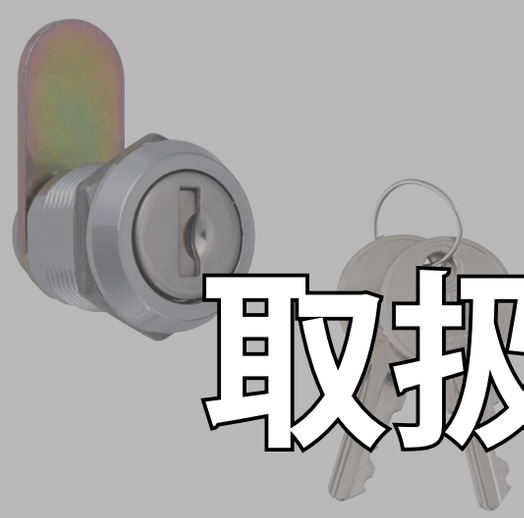

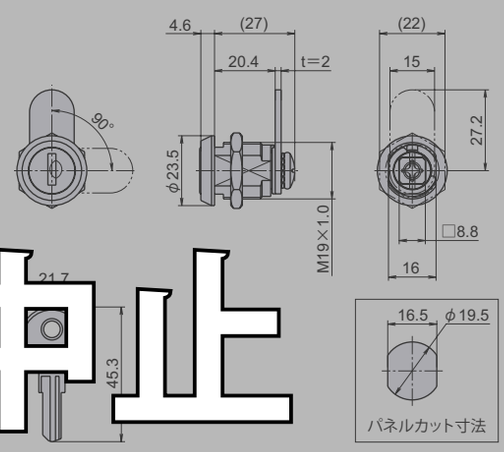

取扱中止

● Check!

防塵
シャッター付

使用例　鋼製家具、小型ボックス
材　質　亜鉛ダイカスト（ZDC）
仕上げ　クロームメッキ
付　属　鍵 2 本、止金 1 個
互　換　パネルカット別取付互換表（P.384）参照
関連製品　L-557（P.569）
※注意※　鍵違い仕様のみの取り扱いです。

施錠位置 / 鍵抜け位置

【2 点抜け】※○印が鍵の抜け位置

品番	品名	取付板厚	自重	箱入数	在庫状況	コードナンバー	
						同一（KA）	違い（KD）:約 100 通り
L-90	カムロック	～ 11mm	61g	30 個	準在庫	-	1060901100