RLL-366

RoHS CAD

PCダイヤルロック

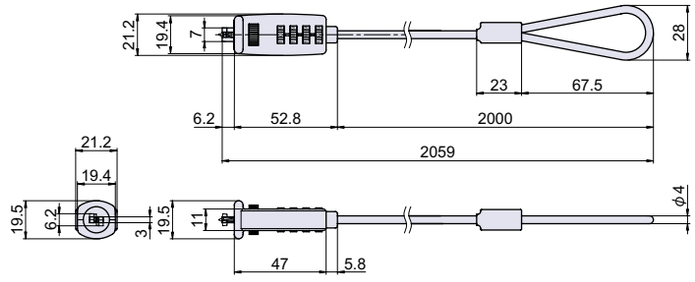

Check!

・セキュリティースロット（OA 機器の背面等についている盗難防止用ロックを取り付ける穴）に取り付けてロックするタイプです。

推奨セキュリティースロット寸法

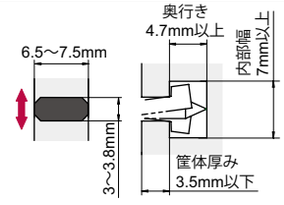

ダイヤル式　暗証番号変更可能

使用例　パソコン、OA 機器
材　質　亜鉛ダイカスト（ZDC）+ ステンレス鋼ワイヤー
仕上げ　ニッケルメッキ + PVC コート

※注意※ ・パソコンや周辺機器によりセキュリティースロットのサイズが異なります。
・ご使用されるパソコンや周辺機器のセキュリティースロットサイズをご確認の上ご使用下さい。

使用例

操作方法

【施錠 / 解錠】暗証番号を合わせた後、黒ダイヤルを右に回すとロック部分が開き、左に回すとロック部分が閉じます。
【暗証番号設定方法】
①現在の暗証番号に合わせます。
（初期設定は「0000」です。）
②ワイヤーを押し込み、押し込んだまま、ダイヤルを新しい暗証番号に合わせます。
③ワイヤーを戻すと暗証番号設定完了です。

品番	品名	自重	在庫状況	コードナンバー
RLL-366	PC ダイヤルロック	111g	準在庫	2063660300

RLL-369

RoHS CAD

PCダイヤルロック

使用例

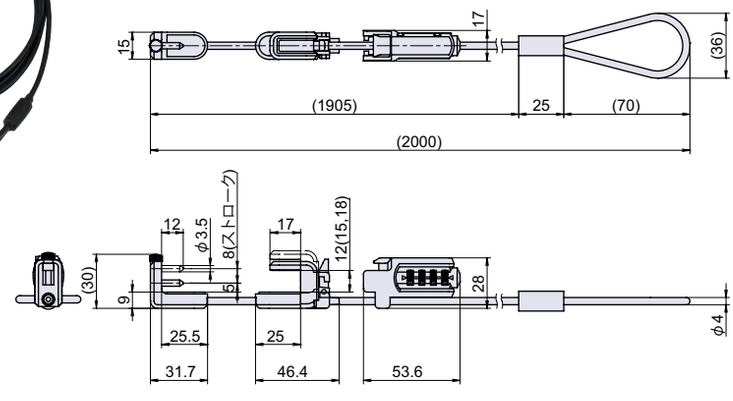

Check!

・ノート PC のイヤホンジャックに取り付けてロックするタイプです。

ダイヤル式　暗証番号変更可能

使用例　タブレット、薄型ノートパソコン
材　質　亜鉛ダイカスト（ZDC）+ ステンレス鋼ワイヤー
仕上げ　サテンクロームメッキ + PVC コート

※注意※ ノート PC の仕様（イヤホンジャックの位置や本体の厚みなど）によっては取り付けできない場合もあります。図面を参考に取付可能かご確認下さい。

操作方法

【暗証番号設定方法】
①現在の暗証番号に合わせます。
（初期設定は「0000」です。）
②φ 3 以下のピンでロックユニットの側面にあるボタンを押し込み、押し込んだまま新しい暗証番号に合わせます。
③ピンを抜くと暗証番号設定完了です。

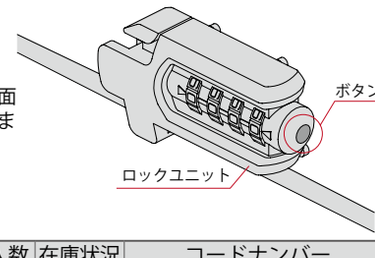

品番	品名	自重	箱入数	在庫状況	コードナンバー
RLL-369	PC ダイヤルロック	154g	5 個	準在庫	2063690100

カムロック スイッチロック
コイン錠 取手付カムロック
差込栓錠 家具用錠前
PC ロック ダイヤル錠 電子ロック
マグネット キャッチ
ローラーキャッチ ボールキャッチ
キャッチ 埋込ロック
ラッチ・打掛 掛金・貫抜
落し金具
ステー アームストッパー
ガススプリング オイルダンパー
ソフト アブソーバー
止金 ロット棒
順位調整器