OT-B170-SUS

PAT. SUS 動画 CAD

ステンレス戸当り（マグネットタイプ・非常開放装置付）

MST

※裏面

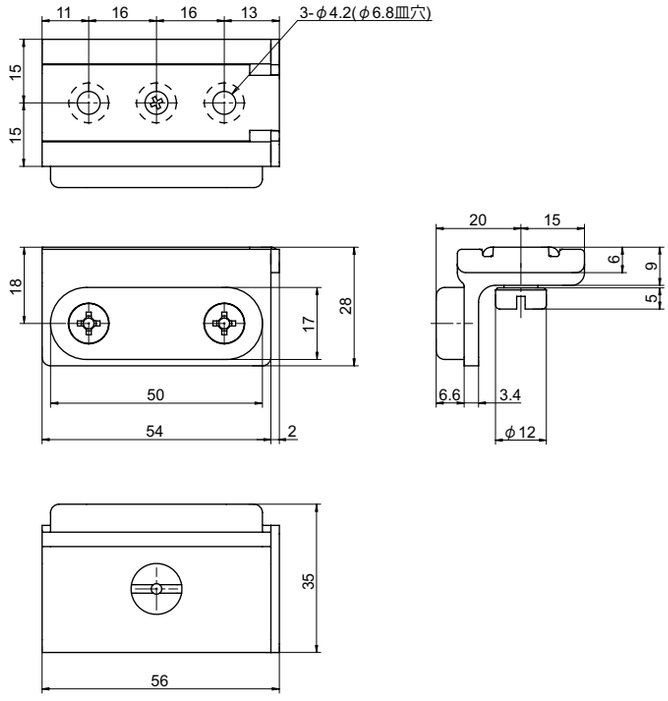

Check!

- マグネットの吸着力により、ガラス扉が空調などの影響で開閉するのを防ぎます。
- 非常時に本体を簡単に取り外し、扉を外開きに開放させることができます。

材　質	ステンレス鋼（SUS-304）+シリコンゴム+ネオジム磁石
仕上げ	鏡面研磨（MST）
付　属	M4 皿小ネジ３本
関連製品	内/外開きが可能なヒンジ※非常時以外は片開き推奨です。 OT-B430-SUS（P.758）、OT-B435-SUS（P.761）、 OT-B450-SUS（P.754）、OT-B455-SUS（P.762）、 OT-B460-SUS（P.759）、OT-B490-SUS（P.756）、 OT-B494-SUS（P.760）

※注意※・上部付けの製品です。下部付け、側面付けには使用しないで下さい。
・ガラス扉上部と上枠のチリ寸法を 10mm 開けて下さい。
・受金具は別売りです。※下記表参照

操作方法

【非常時】後部のスリットをコイン等で 90°回し、ロック解除後、本体をスライドさせて取り外して下さい。

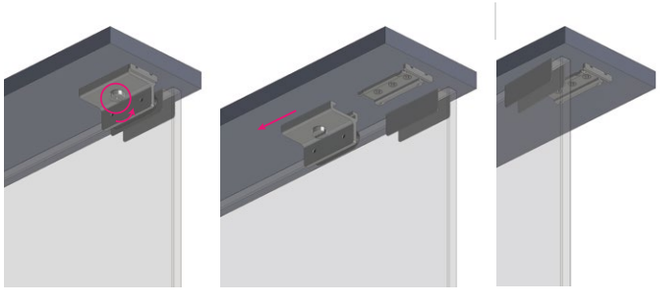

コインなどでスリットを 90°回します。　本体をスライドさせて取り外します。　扉を開放します。

品番	品名	自重	箱入数	在庫状況	コードナンバー
OT-B170-SUS-MST	ステンレス戸当り（マグネットタイプ・非常開放装置付）鏡面研磨	127g	20 個	標準在庫	2331700047

別売り	使用	
OT-B090BT	受金具を使用する場合	P.768 をご参照下さい。
OT-B180-SUS	受金具を使用する場合	P.769 をご参照下さい。