PH-100/PH-100A

RoHS PAT. 左右兼用 CAD

タッチロック平面ハンドル 鍵付/鍵ナシ

PH-100

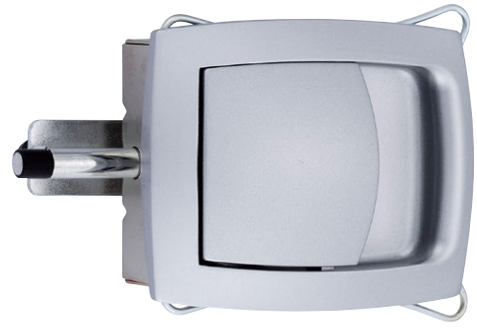

PH-100A

● Check!

- 非常解錠つまみ付きで、施錠状態でも裏側から解錠できます。
- ハンドルの取り付けは工具不要です。

シリンダーキー　取り付け簡単

使用例　配電盤扉、点検口扉、ガスチャンバー、トランクルーム
材　質　亜鉛ダイカスト（ZDC）
仕上げ　サテンクローム色塗装
付　属　鍵 2 本、専用トロ受け 1 個
補　足・納入時には Dt=30mm（ワッシャ 4 枚）になっています。
・Dt=25mm の場合：ワッシャを全て外してご使用下さい。
・Dt=35mm の場合：別途お問い合わせ下さい。
関連製品　L-141（P.524）、B-19D-SUS（P.167）、B-117N（P.214）
※注意※　注文時に扉厚をご指定下さい。

部品名	材質	摘要	備考
本体	ZDC	Ep-Zn/Cr PA	
ハンドル	ZDC	Ep-Zn/Cr PA	
ケース	SPCC	Ep-Fe/Zn CM	
ハンドルバネ押え板	SPCC	Ep-Fe/Zn CM	
シャフト保持パーツ	SUS-304	バレル研磨	
ロックアーム	SPCC	Ep-Fe/Zn CM	
シャフト	SW	Ep-Fe/Zn CM	
スプリングピン	S		JIS B-2808
回転軸	SW	Ep-Fe/Zn CM	
シリンダーカム	SPCC	Ep-Fe/Zn CM2	
平ワッシャ	SPCC	Ep-Fe/Zn CM	
シャフト用バネ	SWP-B		
ハンドル用バネ	SWP-B		
本体固定用バネ	SWP-B		
クッションゴム	SBR		
シリンダー	ZDC	Ep-Zn/Zn CM	
E 形止め輪	S		JIS B-2805
M3 なべ小ネジ	S	Ep-Fe/Zn CM	JIS B-1111
M3 ナット	S	Ep-Fe/Zn CM	JIS B-1181
M4 皿小ネジ	S	Ep-Fe/Zn CM	JIS B-1111

取付方法

【取り付け簡単】
扉側、枠側共にはめ込み式のため工具なしで簡単に取り付けることが可能です。枠側には専用のトロ受けをご使用下さい。

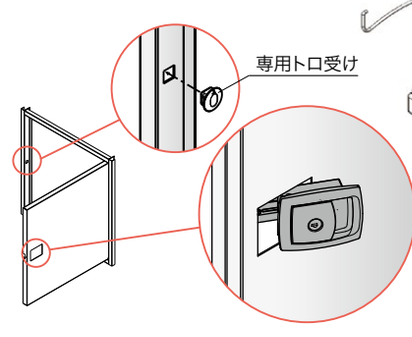

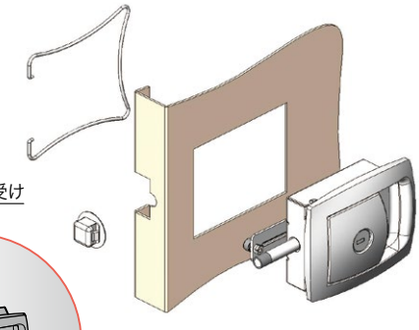

トロ受けの取り付け時には、表面に表記されている "上" 位置に合わせて装着して下さい。
また、扉厚により裏面接触部のワッシャ枚数を調整してご使用下さい。

操作方法

【開閉方法】
ハンドルが止まる位置まで手前に引くと解錠できます。そのまま扉を開いて下さい。（鍵付の場合は先に鍵を解錠して下さい。）

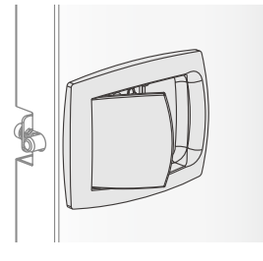

扉を閉めるだけで閉まります。（鍵付の場合は鍵を施錠して下さい。）

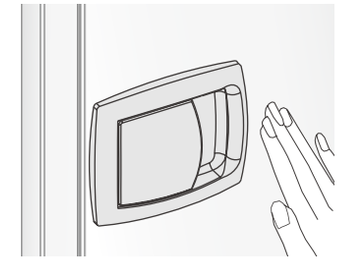

【非常解錠】施錠状態でも、裏側からワンタッチで開くことができます。
※大型非解錠つまみが必要な場合は、お問い合わせ下さい。推奨：H-48-3（P.288）

品番	品名	取付板厚	自重	箱入数	在庫状況	コードナンバー※同一、違いをご指定下さい。	
						同一（KA）：No.200	違い（KD）：約 50 通り
PH-100	タッチロック平面ハンドル 鍵付	1.2 ～ 1.6mm	418g	15 個	標準在庫	1021001900	1021002900
PH-100A	タッチロック平面ハンドル 鍵ナシ	1.2 ～ 1.6mm	389g	15 個	標準在庫	1021003900	

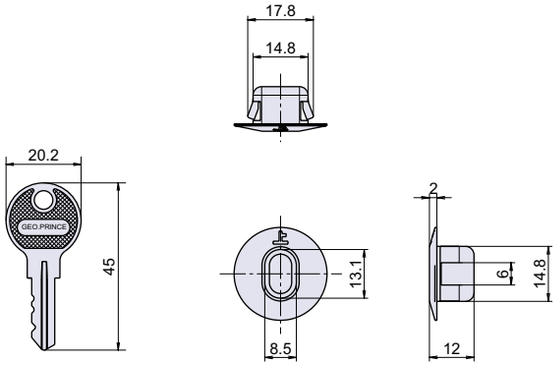

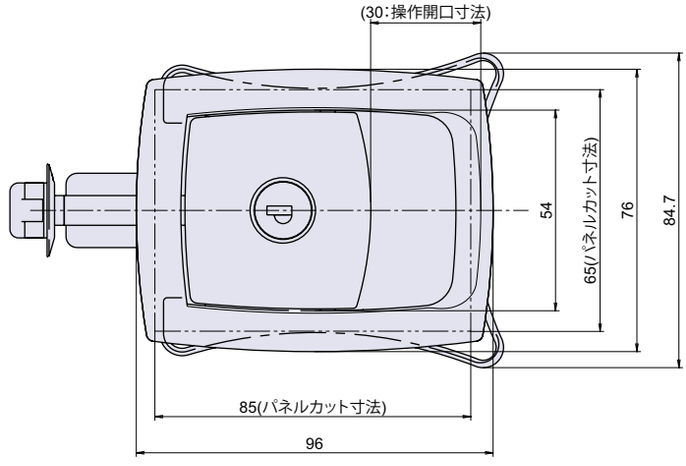

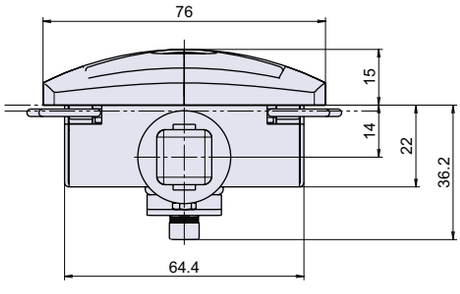

PH-100

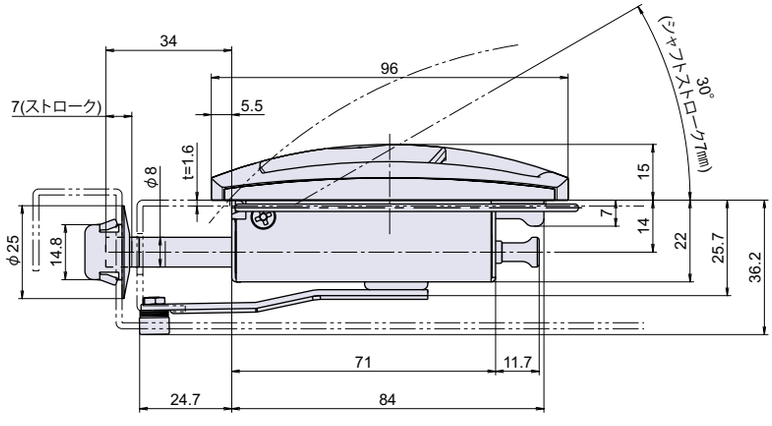

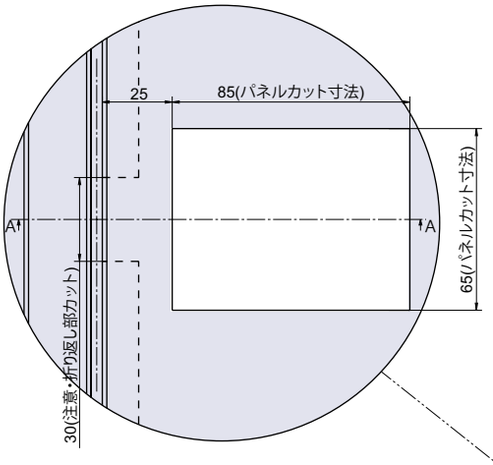

パネルカット寸法

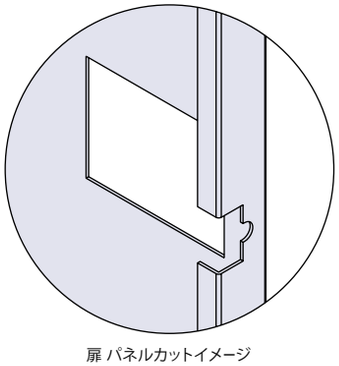

扉 パネルカットイメージ

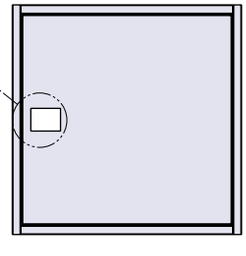

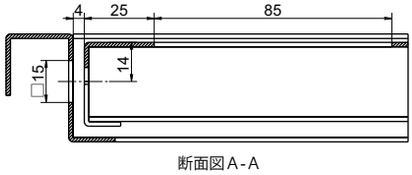

断面図 A - A

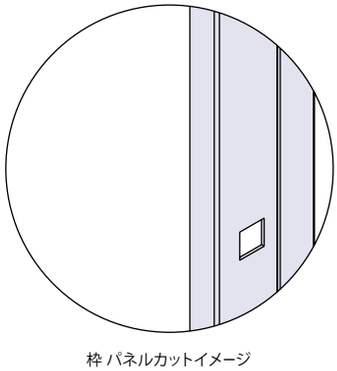

枠 パネルカットイメージ