PH-401

CAD

エアータイトグレモンハンドルユニット

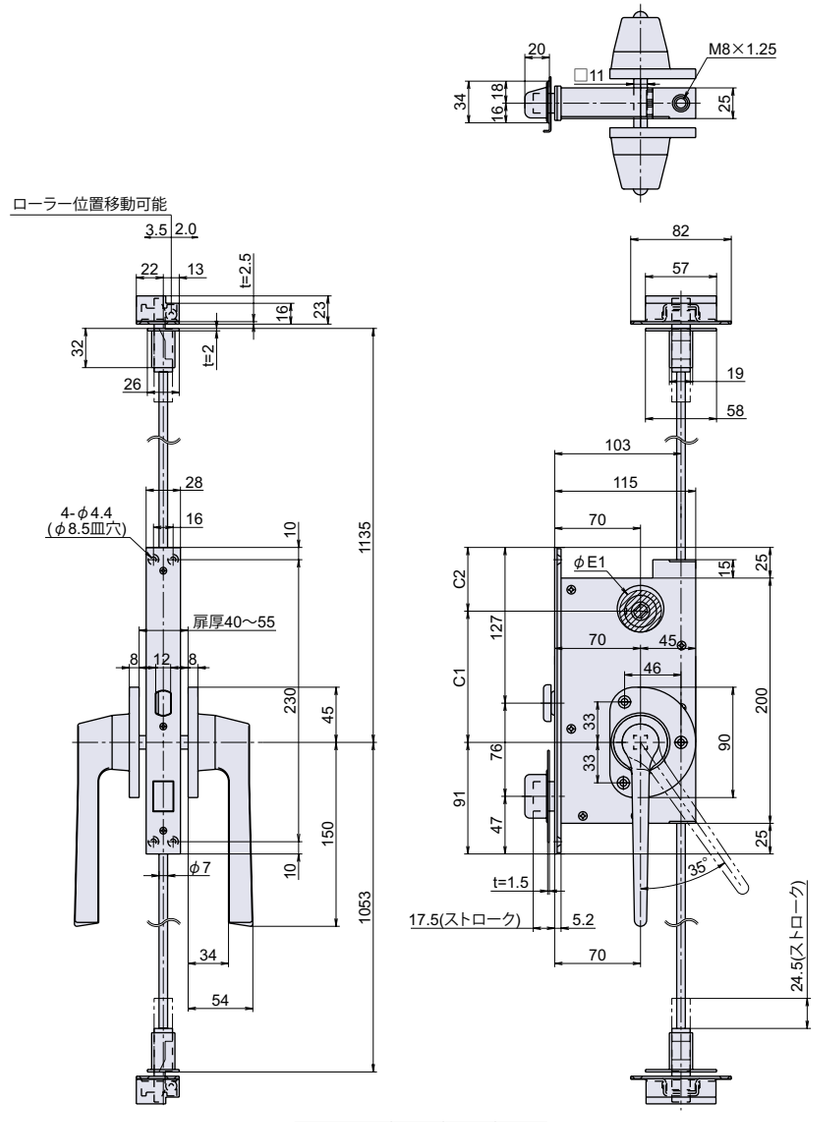

寸法表	C1	C2	φ E1
PH-401-1	107	52	34
PH-401-2	111.5	47.5	33

● Check!

・片開き用のグレモンハンドルです。

使用例　防音扉、鋼製建具
材　質　亜鉛ダイカスト（ZDC）+ 冷間圧延鋼板（SPCC）
仕上げ　サテンクロームメッキ + 亜鉛メッキ有色クロメート処理
補　足　ロッドの長いものが必要な場合は、別途ご問い合わせ下さい。
関連製品　PH-400（P.133）、PH-402（P.132）、PH-404（P.135）
PH-405（P.135）

※注意※・ご注文の際は、扉厚をご指示下さい。
・本製品は防音扉用に設計された製品です。
他の使用目的の場合は別途お問い合わせ下さい。

部品名	材質	摘要	備考
ハンドル	ZDC	Ep-Zn/Cr PA	
座	ZDC	Ep-Zn/Cr PA	
固定ナット	ZDC		
イモネジ	SUS		
角芯	S	Ep-Fe/Zn CM	
丸皿小ネジ	SUS		JIS B-1111
ローラーストライク	SUS-304	HL	
キャップ	Bs	Ep-Cu/Cr	
キャップガイド	SUS-304	電解研磨	
ロッド	SS400	Ep-Fe/Zn CM	
トリガーボールストライク	SUS-304	HL	
本締りストライク	ZDC	SCR	
ロックケース			

品番	品名	対応扉厚	自重	在庫状況	コードナンバー
PH-401-1	エアータイトグレモンハンドルユニット	40 ～ 55mm	3024g	準在庫	1024013100
PH-401-2	エアータイトグレモンハンドルユニット	40 ～ 55mm	3024g	準在庫	1024013101