PH-41-SUS

SUS CAD

ステンレスケースハンドル（角型）

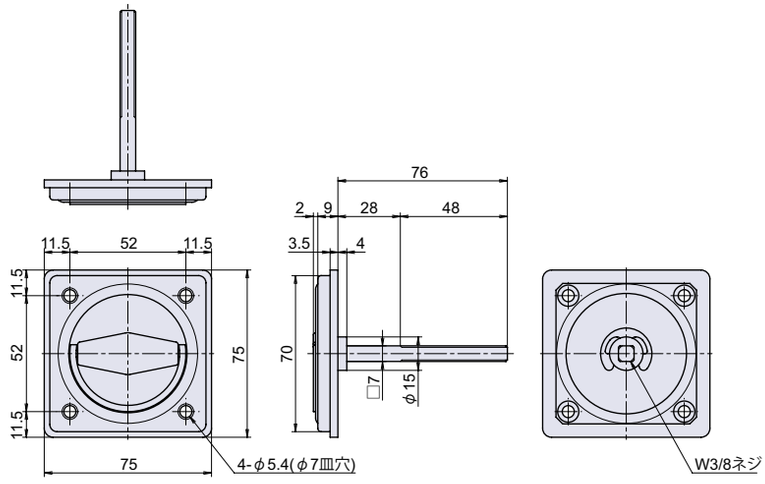

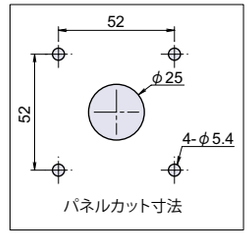

● Check!

・面付けタイプです。

使用例　サッシ、点検口扉
材　質　ステンレス鋼板（SUS-304）
仕上げ　ヘアーライン
付　属　M4 皿小ネジ 4 本
※注意※　□7 角芯は鉄製です。

品番	品名	自重	箱入数	在庫状況	コードナンバー
PH-41-SUS	ステンレスケースハンドル（角型）	116g	10 個	準在庫	1020413300

PH-96-SUS

SUS CAD

ステンレスケースハンドル（両側）

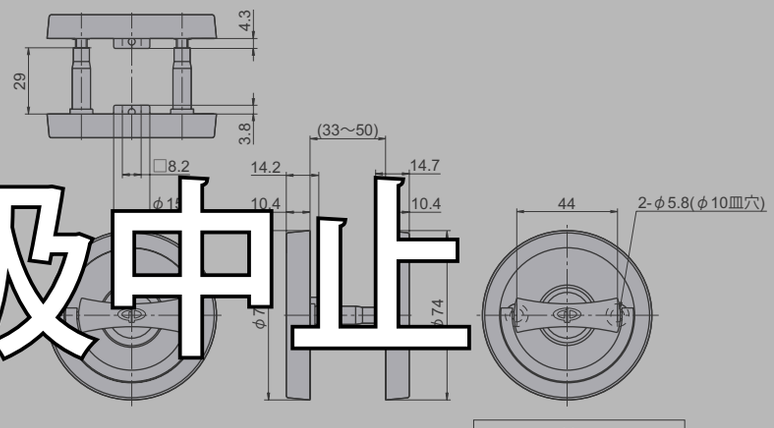

取扱中止

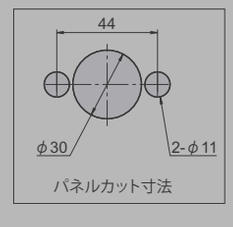

● Check!

使用例　サッシ、点検口扉
材　質　ステンレス鋼板（SUS-304）+ 黄銅（Bs）
仕上げ　ヘアーライン + サテンクロームメッキ
付　属　M5 皿小ネジ 2 本

品番	品名	取付扉厚	自重	箱入数	在庫状況	コードナンバー
PH-96-SUS	ステンレスケースハンドル（両側）	33 ～ 50mm	221g	10 個	準在庫	1020963350