PH-161-DP/PH-161A-DP

RoHS PAT. 左右兼用 CAD

横型平面ハンドル裏掛け止金付 鍵付/鍵ナシ

PH-161-DP　　PH-161A-DP

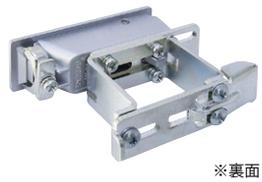

※裏面

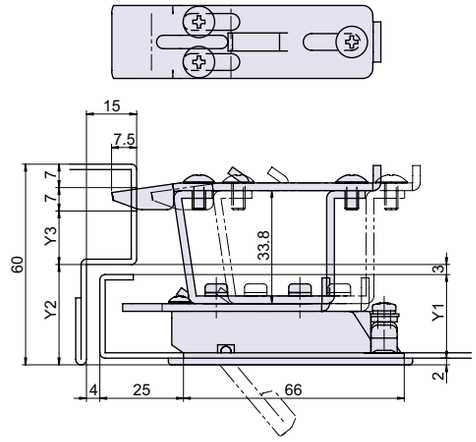

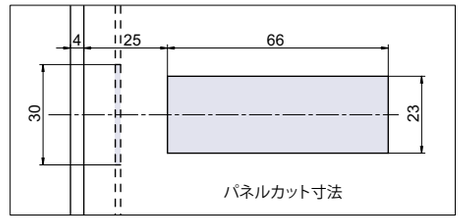

● Check!

- 本体と裏掛け止金のセット品です。
- 止金スライド機構のため、止金とハンドル後端のカム部との連結部の負荷が軽減され、作動がスムーズです。

取り付け簡単　　二股キー

寸法表	Y1	Y2	Y3
扉厚 25mm	25	30	16
扉厚 35mm	35	40	6

使用例　配電盤扉、分電盤扉、点検口扉、小型キャビネット等
材　質　亜鉛ダイカスト（ZDC）+ 冷間圧延鋼板（SPCC）
仕上げ　サテンクローム色クリアー塗装 + 亜鉛メッキ有色クロメート処理
付　属　鍵 1 本、専用止金 1 個
関連製品　B-19D-SUS（P.167）、B-117N（P.214）、L-503（P.520）

取付方法

【取り付け簡単】パネルカットにはめて、ネジを1本締め込むだけで取り付けできます。
本体を戸先側に寄せてネジを締め付けて下さい。

品番	品名	取付板厚	自重	在庫状況	コードナンバー
PH-161-DP	横型平面ハンドル 裏掛け止金付 鍵付	0.8 ～ 1.6mm	174g	標準在庫	1021614100
PH-161A-DP	横型平面ハンドル 裏掛け止金付 鍵ナシ	0.8 ～ 1.6mm	173g	標準在庫	1021615100

PH-88/PH-88A

RoHS 左右兼用 CAD

小型平面ハンドル 鍵付/鍵ナシ

PH-88　　PH-88A

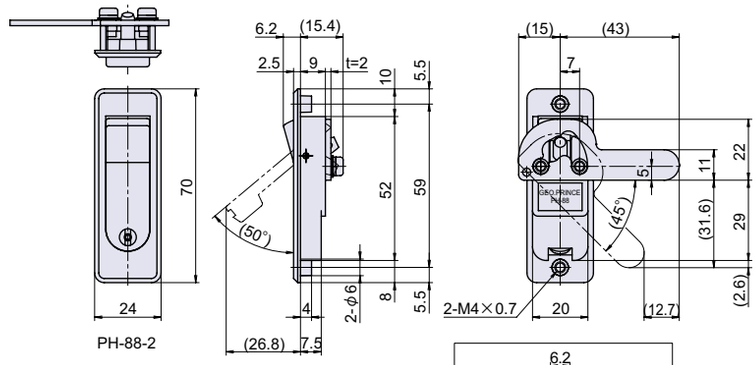

PH-88-2

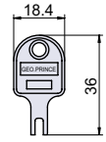

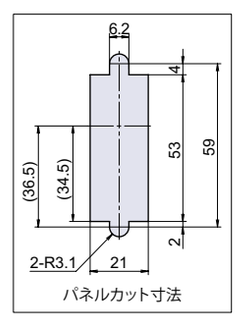

● Check!

- 小型の平面ハンドルです。

二股キー

取付方法

【左右勝手の変更】
止金を反転させて下さい。

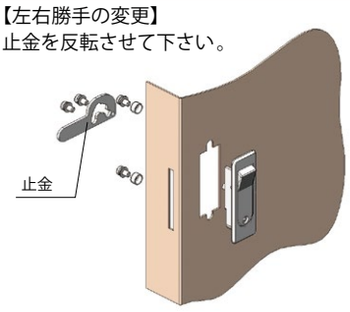

使用例　点検口扉、制御盤扉、配電盤扉、小型キャビネット等
材　質　亜鉛ダイカスト（ZDC）
仕上げ　サテンクローム色塗装
付　属　鍵 1 本、専用止金 1 個、M4 座金組込ネジ 4 本
関連製品　B-19D-SUS（P.167）、B-117N（P.214）、L-503（P.520）

品番	品名	取付板厚	自重	箱入数	在庫状況	コードナンバー
PH-88-2	小型平面ハンドル 鍵付 小	～ 3mm	81g	50 個	受注生産(1000個～)	1020881902
PH-88A-2	小型平面ハンドル 鍵ナシ 小	～ 3mm	77g	50 個	標準在庫	1020883902