PH-161-DP/PH-161A-DP

横型平面ハンドル裏掛け止金付 鍵付/鍵ナシ

RoHS SUS 動画 CAD NEW 取説 PAT. PAT.P

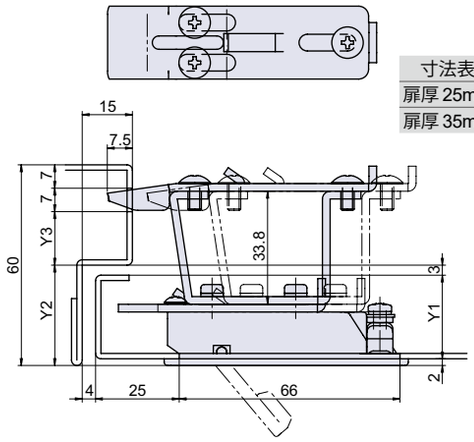

寸法表	Y1	Y2	Y3
扉厚 25mm	25	30	16
扉厚 35mm	35	40	6

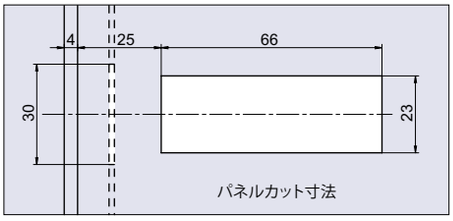

Check!

取り付け簡単　二股キー

・本体と裏掛け止金のセット品です。
・止金スライド機構のため、止金とハンドル後端のカム部との連結部の負荷が軽減され、作動がスムーズです。

使用例　配電盤扉 , 電盤扉 , 点検口扉 , 小型キャビネット等
材　質　亜鉛ダイカスト（ZDC）+ 冷間圧延鋼板（SPCC）
仕上げ　サテンクローム色クリアー塗装 + 亜鉛メッキ有色クロメート処理
付　属　鍵 1 本 , 専用止金 1 個
関連製品　B-19D-SUS（P.177）,B-117N（P.224）,L-503（P.522）

コードナンバー	品番	鍵	取付板厚	自重	在庫状況
1021614100	PH-161-DP	鍵付	0.8 ～ 1.6mm	174g	標準在庫
1021615100	PH-161A-DP	鍵ナシ	0.8 ～ 1.6mm	173g	標準在庫

取付方法

【左右勝手の変更】
本製品は左右兼用型です。
【取り付け簡単】
パネルカットにはめて、ネジを1本締め込むだけで取り付けできます。取付方法は112ページをご参照下さい。

PH-88A

小型平面ハンドル 鍵ナシ

RoHS SUS 動画 CAD NEW 取説 PAT. PAT.P

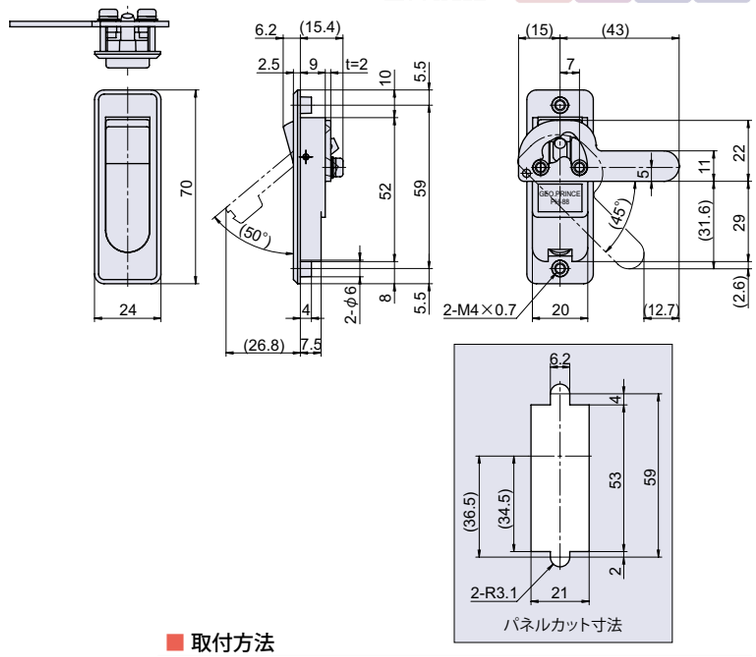

Check!

・小型の平面ハンドルです。

使用例　点検口扉 , 制御盤扉 , 配電盤扉 , 小型キャビネット等
材　質　亜鉛ダイカスト（ZDC）
仕上げ　サテンクローム色塗装
付　属　専用止金 1 個 ,M4 座金組込ネジ 4 本
関連製品　B-19D-SUS（P.177）,B-117N（P.224）,L-503（P.522）

コードナンバー	品番	サイズ	取付板厚	自重	箱入数	在庫状況
1020883902	PH-88A-2	小	～ 3mm	77g	50 個	標準在庫

取付方法
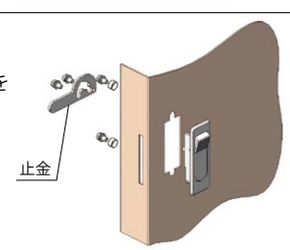
【左右勝手の変更】
本製品は左右兼用型です。
左右勝手を変更の場合は、止金を反転させて取り付けて下さい。