PP-21

鉄クリップパッチン

RoHS SUS 動画 CAD NEW 取説 PAT. PAT.P

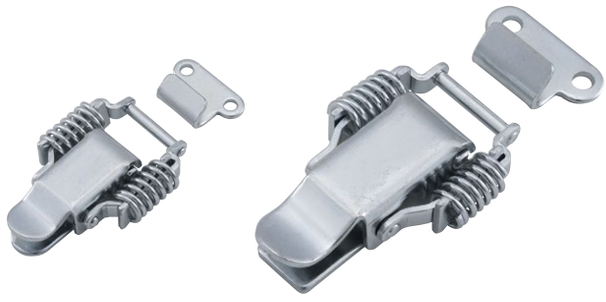

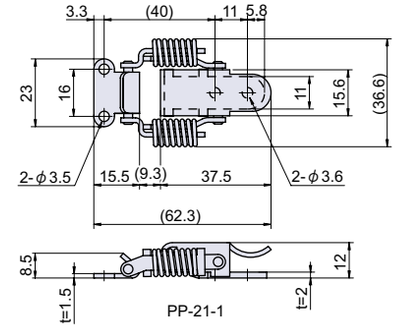

PP-21-1

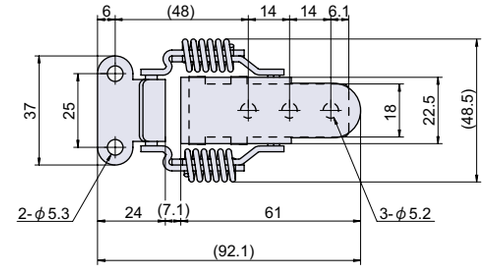

PP-21-2

● Check!

・クリップ式で振動に強いです。

使用例　集塵機器 , 工作機械 , 制御盤扉 , 風力機械 , 研磨機械

材　質　熱間圧延鋼板(SPHC)

仕上げ　亜鉛メッキクロメート処理

取付ネジ　取付ネジは付属していません。別途ご用意下さい。

※注意※　図中取付寸法は参考寸法のため、現物あわせでご確認下さい。

コードナンバー	品番	サイズ	引張荷重 N(kgf)図中取付位置 + 締代			自重	箱入数	在庫状況
			締代 0mm	締代 1mm	締代 2mm			
1050211201	PP-21-1	小	95(9.7)	120(12.2)	150(15.3)	35g	50 個	標準在庫
1050211202	PP-21-2	大	125(12.8)	160(16.3)	205(20.9)	99g	20 個	標準在庫

PP-21A-SUS

ステンレスクリップパッチン

RoHS SUS 動画 CAD NEW 取説 PAT. PAT.P

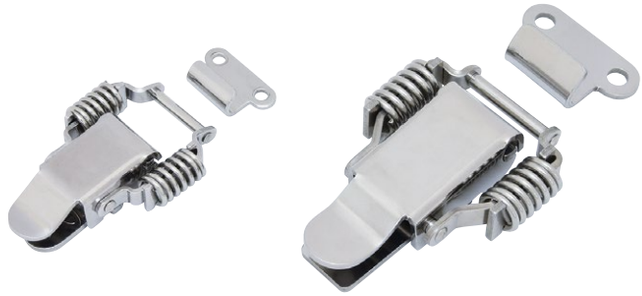

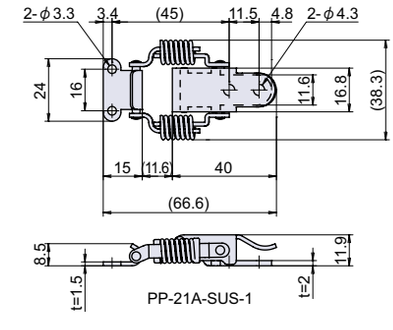

PP-21A-SUS-1

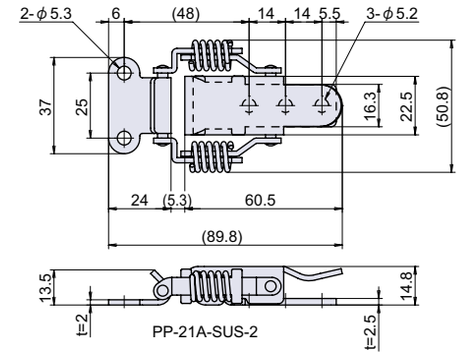

PP-21A-SUS-2

● Check!

・クリップ式で振動に強いです。

使用例　工作機械 , 制御盤扉 , 消火器ボックス , 梱包機器 , 風力機械

材　質　ステンレス鋼板(SUS-304)

仕上げ　バレル研磨

取付ネジ　取付ネジは付属していません。別途ご用意下さい。

※注意※　図中取付寸法は参考寸法のため、現物あわせでご確認下さい。

コードナンバー	品番	サイズ	引張荷重 N(kgf)図中取付位置 + 締代			自重	箱入数	在庫状況
			締代 0mm	締代 1mm	締代 2mm			
1050213301	PP-21A-SUS-1	小	75(7.7)	100(10.2)	130(13.3)	35g	50 個	標準在庫
1050213302	PP-21A-SUS-2	大	130(13.3)	170(17.3)	210(21.4)	89g	20 個	標準在庫